HIDRA

CATALOGO E LISTINO 2024
CATALOGUE AND PRICE LIST 2024

HIDRA
CERAMICA

MADE IN ITALY

Made in Italy è produzione originale, creativa e di qualità

Made in Italy is, original, creative and quality production

La nostra storia e i nostri valori
Our history and our values

Hidra inizia la propria attività produttiva nel 1989 ed è oggi, una delle aziende italiane leader nella produzione di articoli sanitari e per l'arredo bagno.

Con impianti tecnologicamente all'avanguardia, con l'impegno costante nella ricerca e i continui investimenti in risorse umane, Hidra ha conseguito eccellenti standard qualitativi realizzando prodotti sempre in linea con le ultime tendenze del mercato. Le collezioni Hidra caratterizzate da qualità e attenzione al design vengono progettate e realizzate attraverso la collaborazione con noti designers.
Con l'obiettivo di raggiungere una sempre maggiore soddisfazione del cliente, la filosofia di qualità e design si amplia con il nuovo servizio che Hidra offre ai propri clienti: la possibilità di allestire i corner espositivi all'interno dei punti vendita con una comunicazione coordinata per i propri prodotti.
I prodotti Hidra sono distribuiti uniformemente sul territorio nazionale e internazionale in ben 60 paesi.

EN

Hidra began manufacturing its own products from 1989 and nowadays is one of the Italian leading producers of sanitary wares and bathroom furnishing.

Through a combination of state of the art technological systems, constant commitments to resources and continues investments in human resources, the company has delivered solutions of consistently exceptional standards, manufacturing products that always suit the most innovative trends of the demanding markets. Hidra collections are characterized by quality and attention to the design, they are designed and manufactured through the constant collaboration with famous designers. With the commitment of achieving an always more efficient service of customer care Hidra has extended its philosophy of quality and design providing with a new service which includes the design of special corners dedicated to Hidra products in sales points. Hidra is distributed throughout Italy and abroad in over than 60 countries.

know how

Il saper fare artigianale
è alla base della nostra attività

Artisanal know how at the base of our activity.

ricerca

Soluzioni altamente tecnologiche per consentire il risparmio idrico

Top technological solution for water saving.

design

prodotti portatori di qualità, capaci di dettare mode e tendenze.

High quality and trend-setting products.

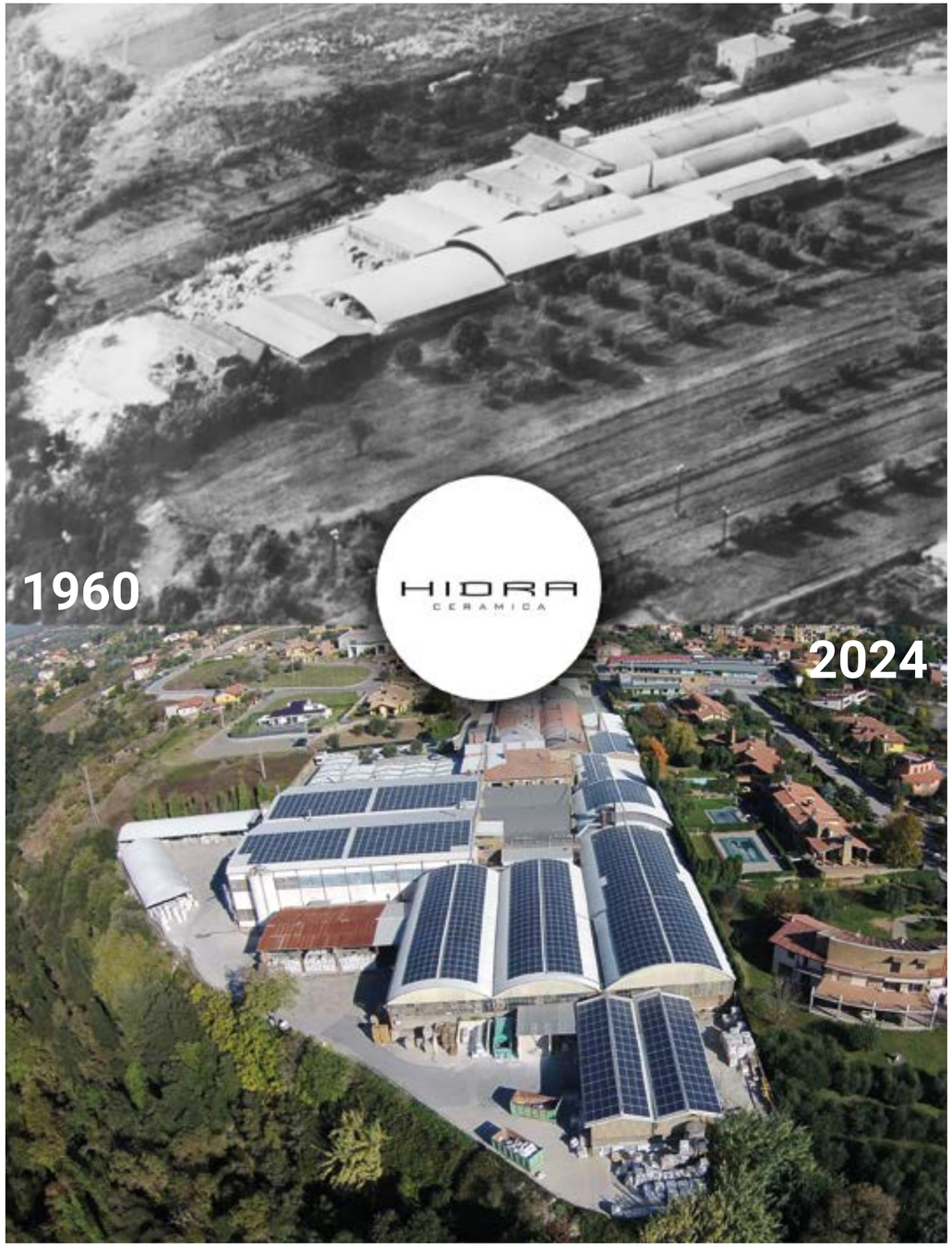

Produzione: tradizione e innovazione

Production: tradition and innovation

Il valore del Made in Italy, la responsabilità sociale e ambientale, la cura per i dettagli e valorizzazione delle relazioni umane sono i valori che Hidra pone al centro della sua filosofia aziendale e della sua strategia di crescita. Tutto è finalizzato alla realizzazione di prodotti di estrema qualità dalla ridefinizione delle linee di produzione, al miglioramento della qualità di vita dei lavoratori, fino all'utilizzo delle tecnologie più all'avanguardia e all'impiego di materie prime purissime per il risparmio idrico.

Design, cura delle lavorazioni manuali, ricerca tecnologica e bellezza convergono insieme per dare vita a prodotti durevoli capaci di rendere unico e di tendenza nell'ambiente bagno.

EN

Value of the Made in Italy, social and environmental responsibility, care for the detail and enhancement of human relationship are, the values that Hidra places at the heart of its business philosophy and grown strategy. Everything is aimed at the creation of products of the highest quality from the redefinition of products lines, improving the quality of life of workers, up to use of the most cutting-edge technologies and the use of pure raw materials for water saving.

Design, care of the handmade, technological research and beauty converge together to give life and durable products capable of making unique and trendy products in the bathroom environment.

Sede aziendale
Corporate headquarters

metri quadrati di superficie su cui si sviluppa l'azienda
square meters area
20.000 mq

metri quadrati di spazio espositivo aziendale
square meters showroom
200 mq

prodotti a catalogo
products on catalogue
250

prodotti Made in Italy
Made in Italy products

certificazione qualità ISO 9001
ISO9001 quality certified

CERTIFICATO

[illegible]	766 - A	[illegible]	2021-11-22
[illegible]	1999-03-25	[illegible]	2021-11-22
[illegible]	2024-11-11	[illegible]	15

Certificato del Sistema di Gestione per la Qualità

ISO 9001:2015

Si dichiara che il sistema di gestione per la Qualità dell'Organizzazione

HIDRA CERAMICA S.r.l.

è conforme alla norma UNI EN ISO 9001:2015 per i seguenti prodotti/servizi:

Progettazione e fabbricazione di apparecchi sanitari in Vitreous China e Fine Clay

Chief Operating Officer
Giampaolo Pedrini

[illegible]

Kiwa CERMET Italia S.p.A.
Sede Legale e Unità Operativa
Soggetta all'Attività di
Direzione e Coordinamento di
Kiwa Global Holding S.r.

HIDRA CERAMICA S.r.l.
Sede Legale
[illegible]
Sede Oggetto di Certificazione
[illegible]

CERMET

IAF

ACCREDIA
L'ENTE ITALIANO DI ACCREDITAMENTO

SGQ N° 007A

Made in Italy

Ogni prodotto è studiato, concepito e realizzato interamente in Italia con un design ricercato e un'attenzione al particolare per rendere unico e speciale l'ambiente bagno.

Hidra è una realtà in continua evoluzione con uno sguardo rivolto al futuro e alla continua innovazione, nell'ottica di portare un crescente miglioramento attraverso la qualità e la cura che contraddistingue ogni prodotto da circa 30 anni. Il valore del Made in Italy si manifesta nell'ampia proposta di prodotti di qualità caratterizzati da un design unico che coniuga eleganza ed un perfetto comfort di utilizzo.

EN

Each product we manufacture is conceived and produced entirely in Italy with a refined design and a particular care to make the bathroom area unique and special.

Hidra is an ever-evolving company with a look at the future and a continuous innovation for increasing improvement through quality and care that characterized our production over the past 30 years. The "Made in Italy" value can easily be seen through the wide range of high quality products which are conceived with a unique design that combines elegance, comfort and functionality.

GREEN COMPANY :
Il rispetto per il territorio

La sensibilità nei confronti dell'emergenza ecologica mondiale ha spinto Hidra a porre l'ambiente al centro delle sue politiche economiche, sociali e industriali.

Hidra è un'azienda sostenibile, nel suo ruolo di industria e nel suo rapporto con il territorio che la ospita. Le unità produttive si inseriscono in modo armonico nel distretto delle ceramiche di Civita Castellana, un luogo dove la natura è considerata una ricchezza ed un patrimonio da rispettare e valorizzare. Tale volontà si concretizza con l'installazione di un notevole impianto fotovoltaico che permette di utilizzare energia pulita, così come le diverse scelte impiantistiche che consentono all'azienda di avere un minore impatto sull'ambiente.

Due to the worldwide ecological emergency, Hidra has as its main social, industrial and economic focus on the respect for the environment.

Hidra is a sustainable company that respect the local territory where it is actually based. Our production plants are perfectly harmonized and contextualized in the territory of Civita Castellana where the naturalistic environment is considered as a social wealth to respect and valorized. All this has been achieved through the installation of a high-technological photovoltaics that allows the use of clean energy and a soft impact on the environment thanks to particular installations in production plants.

TRASFORMIAMO I RIFIUTI IN UNA RISORSA
WE TRANSFORM WASTE INTO A RESOURCE

Con il riciclo abbiamo aperto a nuove possibilità per la produzione sostenibile e per l'economia dell'azienda.
Using a recycling system we experienced new possibilities for a sustainable production and the economy of our company.

USO DI IMBALLAGGI CON PLASTICA RICICLATA
WE USE HEAT-SHRINKING WRAPPINGS FROM RECYCLED PLASTIC MATERIAL

Qualità, etica e ambiente definiscono il nostro business e il loro rispetto è certificato secondo norme e standard internazionali. Per la sicurezza di tutti.
Quality, ethics and respect for the environment are at the core of our business end all this is certified according to international standards and rules.

USO DI IMBALLAGGI CON CARTA RICICLATA
WE USE CARTON BOXES FROM RECYCLED PAPER

Rendiamo infinita la materia prima.
La carta viene rigenerata e reimmessa sul mercato in nuovi prodotti.
Raw material becomes infinite.
Paper is recycled and re-introduced on the market through new products.

NEL FUTURO DI CHI SCEGLIE IL FUTURO DEL PIANETA
WE ARE WITH THOSE WHO CARE ABOUT THE EARTH FUTURE

Condividiamo l'impegno dell'Agenda Globale. Sviluppiamo un'economia circolare. Integriamo il business con la mitigazione dell'ambiente.
We share the commitments of the Global Agenda and develop a circular economy. Our business and respect for the environment go hand in hand.

PRODUZIONE DEL 40% DI ENERGIA ELETTRICA NECESSARIA CON PANNELLI FOTOVOLTAICI
WE PRODUCE 40% OF ELECTRICITY FOR OUR DAILY PRODUCTION THROUGH PHOTOVOLTAICS

Un impegno che diventa un metodo, capace di dare risultati immediati ma anche a lungo termine, perchè mirato alla massima sostenibilità.
A commitment that has become a sort of method for short and long-term results aimed at sustainability.

Risparmio d'acqua: come riduciamo il consumo d'acqua

Save water: how we reduce the water in our flushing system

Qualità, etica e ambiente definiscono la nostra visione aziendale.
Tra le scelte green che interessano la nostra fase produttiva ha un'importanza chiave il rispetto e l'impiego di materiali naturali e riciclati, in primis il risparmio e il riutilizzo delle acque industriali e dell'acqua piovana. L'impiego di energia pulita e rinnovabile è una parte integrante del processo produttivo e segue di pari passo anche quello progettuale in quanto tutti i vasi Hidra scaricano 4,5/3lt permettendo un risparmio di molti litri di acqua al giorno.

Quality, ethics and respect for the environment are at the core of our company vision. Our "green" conception, especially in the manufacturing process, can be found in the use of natural and recycled materials like the reuse of industrial and rain water. The use of renewable and clean energy is an important feature both of our manufacturing process and of our planning stage, feature that can be seen in the water-saving flushing system of our Wc (4.5/3Lt) that allows to save around 10 cubic meters of water a day.

9 litri d'acqua generalmente utilizzati
lt standard water flushing

6 litri d'acqua richiesti dalle normative europee
lt flushing required by the European rules

4 litri d'acqua utlizzati dai nostri WC
lt our reduced water flushing system

4.5/3 lt

Risparmio d'acqua costante
Continuos water saving

Produzione del 40% di energia elettrica con pannelli fotovoltaici / 40% electricity production with photovoltaic panels

Tutti i nostri vasi scaricano a 4,5/3 lt / All our toilets discharge 4,5/3 litres of water

Riutilizzo di acque industriali
Reuse of all industrial water

Riutilizzo di acqua piovana
Reuse of rainwater

Rispetto per l'ambiente
Respect for the environment

L'innovativo smalto antibatterico

Antibacterial glaze

I nostri sanitari garantiscono un ridotto deposito di calcare grazie ad un efficace smalto antibatterico. Si tratta di un trattamento superficiale in grado di svolgere un'azione antimicrobica che previene la formazione di germi e batteri, facilitando così la pulizia dei sanitari.

EN

Our sanitary wares guarantee a reduction of limestone deposit, thanks to an efficient antibacterial glaze. This process on the surface of the glaze plays an antimicrobial action that prevents the formations of germs and bacteria, making the cleaning of the sanitary wares easier.

Igiene più profonda
Deeper hygiene

Colore brillante
Brighter colour

Resistente alle sostanze chimiche
Resistance to chemical agents

Caratteristiche del prodotto

Product features

Maggiore brillantezza
Brightness

Pulizia facile e rapida
Quick cleaning

Rispetto per l'ambiente
Respect for the environment

Igiene totale
Total hygiene

Maggiore resistenza agli agenti chimici
Resistance to chemicals

Lunga durata di vita
Long lifecycle

Tecnologie e prodotto

Tecnologies and products

CERAMICA ANTIBATTERICA
ANTIBACTERIAL CERAMIC

I nostri sanitari garantiscono un ridotto deposito di calcare grazie ad un efficace smalto antibatterico. Si tratta di un trattamento superficiale in grado di svolgere un'azione antimicrobica che previene la formazione di germi e batteri, facilitando così la pulizia dei sanitari.

Our sanitary wares guarantee a reduction of limestone deposit, thanks to an efficient antibacterial glaze. This process on the surface of the glaze plays an antimicrobial action that prevents the formations of germs and bacteria, making the cleaning of the sanitary wares easier.

SENZA BRIDA
RIMLESS

Una tecnologia pensata per garantire una pulizia efficace del wc attraverso l'impiego di un nuovo sistema di circolazione dell'acqua all'interno del wc per riuscire a raggiungere tutti gli angoli garantendo così una maggiore igiene con alti livelli di performanece

A technology studied to ensure an effective cleaning of the toilet, through the use of a water circulation system inside the toilet, to be able to reach all corners ensuring greater hygiene with high levels of performance

+PLUS
+PLUS

Il nuovo sistema +Plus sviluppato da Hidra Lab è l'upgrade dei sanitari senza brida.
La creazione di un flusso a vortice permette la diminuzione dei suoni creati dall'acqua e migliora la pulizia del WC.
The new +Plus flush system developed by Hidra lab is the upgrade of rimless sanitary ware..
Madding a vortex flow allows decreasing the sounds created by the water and improve the cleanliness of the WC.

TRASLATO
ADJSUTABLE FLUSHING

Un nuovo sistema pensato per l'istallazione dei vasi a terra che permette di agganciarsi facilmente a scarichi e attacchi già esistenti.

A system designed for the installation of the WC's on the ground, that allows you to easily install on existing drains and connections.

CERNIERE A SGANCIO RAPIDO
QUICK RELEASE HINGES

Grazie alle innovative cerniere a sgancio rapido il coprivaso può essere sfilato con estrema facilità e velocità.

Thanks to the innovative quick-release hinges, the toilet seat can be removed easily and quickly.

Effetti Pietra & Marmo

“Effetto Pietra e Marmo”
Le finiture Pietra & Marmo”, prendono ispirazione dall’esclusiva pietra naturale del nord Italia chiamata Ceppo di grè.
Utilizzando tecniche di lavorazione fatte interamente a mano e sviluppate in molti anni di esperienza, ad ogni pezzo vienne applicata una decalcomania sulla parte della superfice smaltata bianca per ottenere l’effetto di grande risultato estetico in Pietra e Marmo.
La ricottura del pezzo ad oltre 900° permette la fusione della pellicola con il pezzo in ceramica.
La resistenza e assorbimento dell’acqua è in accordo con le norme europee CE, come tutti i prodotti ceramici della Hidra.
La pulizia e cura del prodotto deve seguire le stesse istruzioni dei prodotti colorati o decorati, evitando l’uso di detergenti aggressivi, abrasivi o caustici. Per una lunga durata del prodotto, raccomandiamo una pulizia regolare del prodotto tramite l’uso di un panno morbido con alcol denaturato.

“Stone & Marble effect”
“Stone & Marble” finishings are, the latest HIDRA collection on special textures inspired by natural stones of North of Italy named “Ceppo di Grè”.
Using hand-made techniques developed in many years of experience, on each ceramic piece is wrapped a special decal film texture stretched around the area to obtain the stone & matt-marble effect with an outstanding aesthetic result.
During the process of firing, the temperature reach over 900° C, the decal blends in the ceramic glaze becoming a masterpiece.
The resistance and water absorption are in accordance to the European norms CE as all HIDRA ceramic products.
The cleaning and care of the products have to follow the same maintenance istruction for the matt Colored finishes, avoiding aggressive detergents, abrasive and caustic agents.
We recommend, for a long life of the products, a regular cleaning, using a soft cloth with denatured alcohol.

Decori Oro & Platino

Processo produttivo Hidra Decori
Su tutti i prodotti decorati a mano in oro e Platino, applichiamo due tipi di sostenze liquide;

- Oro brillante 347/10 PM
- Platino brillante P17

Attraverso la ricottura al secondo fuoco si crea il processo termico necessario affinchè queste sostanze liquide, producano un film metallico che corrisponde a 21,07 carati, diventando parte integrante del prodotto stesso.

Hidra Decors production process
On all Gold & Platinum decorated ceramic items, Hidra hand paint two kind of liquids substances;

- *Brilliant liquid Gold 347/10 PM*
- *Brilliant liquid Platinum P17*

Throught the second firing the liquids substances produce a metallic film of 21,07 carats to create unique and luxurious hand made Hidra items.

Hidra Designers

L'esperienza, le idee e il know-how interno di Hidra Ceramica, maturato in una storia ultratrentennale, convergono in uno spazio di progettazione che abbiamo rinominato HIDRA LAB, in cui i nostri tecnici specializzati, i designer e gli esperti del mercato fanno confluire esigenze, tendenze e innovazioni allo scopo di realizzare prodotti sempre nuovi, all'avanguardia e dal design raffinato ed unico.

Design, cura delle lavorazioni manuali, ricerca tecnologica e bellezza convergono insieme per dare vita a prodotti durevoli capaci di rendere unico e di tendenza ogni ambiente bagno.

Hidra Ceramica's experience, ideas and internal know-how, matured over a history of more than 30 years, converge in a design space that we have renamed HIDRA LAB, where our specialized technicians, designers and experts in the market bring together needs, trends and innovations with the aim of creating products that are always new, cutting-edge and with a refined and unique design.
Design, care for craftsmanship, technological research and beauty converge together to give life to durable products capable of making every bathroom environment unique and trendy.

Sandro Meneghello e Marco Paolelli, entrambi classe 1979, si sono laureati al Politecnico di Milano nel 2004, sotto la guida di P.Rizzatto e R.Palomba. Collaborano con Hidra dal 2005 e la loro attività all'interno dell'azienda spazia dalla progettazione del prodotto alla sua comunicazione, nonché all'ideazione di stand per le fiere e di corner espositivi.

Sandro Meneghello and Marco Paolelli, both born in 1979, graduated at the Politecnico di Milano, under the guidance of P.Rizzatto and R.Palomba. Since 2005 they have collaborated with Hidra, their work with the company ranges from product design and communication, to stand design and in-store display.

Carlo Urbinati nasce a Roma dove inizia l'attività nel campo del design e dell'arredamento, la sua preparazione tecnica abbinata alla sua passione per i materiali e le nuove tecnologie lo portano, negli anni 70, a prediligere il rapporto con aziende del settore bagno, con le quali condivide le prime sperimentazioni con nuovi materiali plastici.

Carlo Urbinati was born in Rome, where began working in the field of design and furniture; his technical background and his passion for materials and new technologies led him, in the seventies to prefer a cooperation with companies in the bathroom business with which shared the first trials with new plastic materials.

INDICE
INDEX

RIEPILOGO p.24
(Sanitari e Lavabi)

ONE SHOT p.29
(Miss, Wire, Hub, Sphere, Drop)

HI LINE p.67
ELLADE p.87
KOMFORT p.117
FASTER p.145
KIUB p.167
GIÒ EVOLUTION p.195
TOUR p.223
TOUR 4.0 p.233
MY p.241

LAVABI p.253
ACCESSORI p.259

SANITARI DISPONIBILI - *Available sanitaries*

PROFONDITÀ
WIDTH

48

FASTER MINI
pag. 145

FARTM20
cm. 37X48

FAWRM20
cm. 37X48

52

TOUR
pag. 223

TUR30
cm. 35,5X52

TUWR30
cm. 35,5X52

TOUR 4.0
pag. 233

TUR40
cm. 35,5X52

TUWR40
cm. 35,5X52

53

FASTER
pag. 145

FART40
cm. 37X53

FAWR20
cm. 37X53

ELLADE
pag. 87

D10R
cm. 36x53

D11R
cm. 36x53

54

HI-LINE
pag. 67

HI10
cm. 38X54

HIW10
cm. 38X54

KIUB
pag. 167

KIR20
cm. 36,5X54

KIWR20
cm. 36,5X54

55

KOMFORT
pag. 117

KMR20
H45
cm. 37X55

KMWR20
cm. 37X55

GIÒ
pag. 195

GR20
cm. 37X55

GWR20
cm. 37X55

WC MONOBLOCCO - *Close coupled wc*

68

HI-LINE
pag. 67

HI12
cm. 38X68

FASTER
pag. 145

FAR12
cm. 37X68

71

ELLADE
pag. 87

D23
cm. 36X71

D12R
cm. 36X71

D13R
cm. 36X71

MY
pag. 241

MR30
cm. 36X52

MWR20
cm. 36X52

ELLADE
pag. 87

D20
cm. 36x55

DW10
cm. 36x55

LEGENDA SIMBOLI

SENZA BRIDA
RIMLESS

+PLUS

TRASLATO
ADJSUTABLE FLUSHING

LAVABI DISPONIBILI - *Available washbasins*

LAVABI DA APPOGGIO
COUNTERTOP WASHBASIN

KOMFORT
pag. 117

KM43
cm. 43 ⦸

KM44 1th
cm. 43 ⦸

KM60 1th
cm. 43 ⦸

WIRE
pag. 35

W1
cm. 43 ⦸

SPHERE
pag. 47

SP17
cm. 44 ⦸

SP22
cm. 44 ⦸

KIUB
pag. 167

KI50
cm. 51X46

KI60
cm. 61X46

KI80
cm. 81X46

KI100
cm. 101X46

KI100DX
cm. 101X46

KI100SX
cm. 101X46

LAVABI DA INCASSO
INSET WASHBASIN

GIÒ
pag. 195

G143
cm. 43X37

G243
cm. 40X40

G140
cm. 60X37

G240
cm. 60X40

G180
cm. 80X37

G280
cm. 80X40

LAVABI SOTTOPIANO
UNDER COUNTERTOP WASHBASIN

ARTICOLI SPECIALI
pag. 253

A109
cm. 53X34,5

A118
cm. 55X40

A104
cm. 57X40

A110
cm. 90X33

LAVABI SOSPESI
WALL-HUNG WASHBASIN

KIUB
pag. 167

KI50
cm. 51X46

KI60
cm. 61X46

KI80
cm. 81X46

KI100
cm. 101X46

KI100DX
cm. 101X46

KI100SX
cm. 101X46

HI-LINE
pag. 67

HI19
cm. 55X51,5

MY
pag. 241

MI15
cm. 65X51

LAVABI DA COLONNA
SUIT FOR PEDESTAL WASHBASIN

SPHERE
pag. 47

SP17
cm. 44 ⦸

SP22
cm. 44 ⦸

MY
pag. 241

MI15
cm. 65X51

ELLADE
pag. 87

D15
cm. 68X55

LAVABI CON GAMBE
SUIT FOR LEGS WASHBASINS

ELLADE
pag. 87

D30
cm. 112X63

D31
cm. 93X58

HIDRA —— RIEPILOGO

GIÒ
pag. 195

G42E
cm. 42 ⦸

G43E
cm. 43 ⦸

G60E
cm. 60X40

G40E
cm. 60X40

HI-LINE
pag. 67

HI17
cm. 70X41

KIUB
pag. 167

KI120
cm. 122X46

KI120DV
cm. 122X46

KI120DX
cm. 122X46

KI120SX
cm. 122X46

GIÒ
pag.

G15E
cm. 60X49

G17E
cm. 80X49

KIUB
pag. 167

KI120
cm. 122X46

KI120DV
cm. 122X46

KI120DX
cm. 122X46

KI120SX
cm. 122X46

GIÒ
pag. 195

G15E
cm. 60X49

G17E
cm. 80X49

ONE SHOT

MISS
WIRE
HUB
SPHERE
DROP

design Meneghello Paolelli Associati

MISS

MADE IN ITALY

Superfici morbide, sinuose e avvolgenti caratterizzano Miss, lavabo d'arredamento centrostanza. La superficie frontale nasce dal basso generando un invito per i piedi e si sviluppa per tutta l'altezza del prodotto modellandosi a cucchiaio nel catino, con un unico movimento fluido e dinamico. Il lavabo centrostanza Miss è realizzato in Icetek light e prevede lo scarico a pavimento o a parete.

Smooth surfaces, sinuous and curvaceous depict Miss the freestanding washbasin. Miss is an extremely ergonomic product that compliments the human body whilst washing. The front surface emerges from the bottom welcoming the feet and it develops for all its height shaping like a spoon with a flowing and dynamic unique movement. Fabricated in Icetek light it supports wall or floor flush system.

MISS 578X58 H88

lavabo centrostanza + sifone + piletta
freestanding washbasin + siphon + drain

ARTICOLO MI15 – 45 kg | 2 pz pallet Italia | 6 pz pallet Export		euro
BIANCO LUCIDO	**001** bianco lucido *white shine*	2900
COLORI DISPONIBILI	**009** nero lucido *black shine*	3900

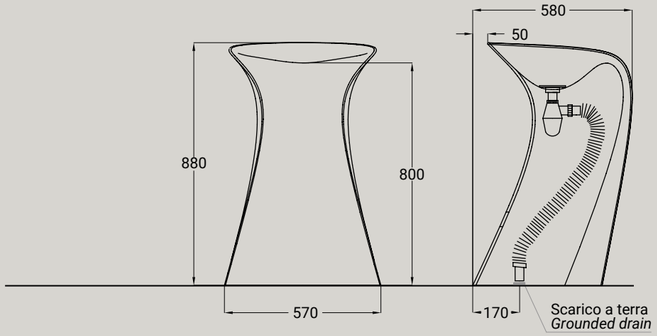

COLORI
COLORS

bianco lucido
white shine

nero lucido
black shine

design Meneghello Paolelli Associati

WIRE

MADE IN ITALY

Wire non è un classico lavabo mono-materico in ceramica, ma una composizione di due elementi distinti: la vasca, utilizzabile anche separatamente come lavabo d'appoggio, e la colonna portante, alleggerita dalla sua massa grazie ad una struttura di tondini metallici. La base è realizzata tramite la rivoluzione di 18 tondini che vengono percepiti come elementi sovrapposti, si ha così l'illusione ottica di una maglia.

Wire is not a one-piece freestanding washbasin, but a combination of two elements: the basin, that can be used as a countertop basin aswell, and the column, made up from a circular array of18 steel rods that gives the optical illusion of a meshwork.

HIDRA —— WIRE

WIRE Ø43

lavabo appoggio
countertop washbasin

Accessori disponibili non inclusi/
Avalaible accessories not included
art.P85 - P90 - P125

FISSAGGIO
P85 - sistema fissaggio per lavabi appoggio Euro 11,00
P85 - fixing kit for countertop washbasin Euro 11,00

PILETTA
P90 - piletta flusso continuo per lavabo Euro 80,00
P125 - piletta click-clack o flusso continuo per lavabo con copertura in ceramica Euro 80,00

P90 - open outlet drain for washbasin Euro 80,00
P125 - click-clack drain or open outlet drain for washbasin with ceramic cover Euro 80,00

ARTICOLO W1 – 9,3 kg | 20 pz pallet Italia | 34 pz pallet Export — euro

BIANCO LUCIDO	001 bianco lucido *white*	260
COLORI DISPONIBILI	006 bianco matt *white matt*; 026 nero matt *black matt*; 009 nero lucido *black shine*; 097 rosa matt *pink matt*; 006 verde matt *green matt*; 121 senape *mustard*; 122 cioccolato *chocolate*; 123 nocciola *hazelnut*	390
DECORI LUCIDI DISPONIBILI	013 bianco/oro *white/gold*; 014 bianco/platino *white/platinum*; 063 bianco/oro rosa *white/rose gold*	700
	020 nero/oro *black/gold*	790
DECORI OPACHI DISPONIBILI	045 bianco m./oro *white m./gold*; 120 bianco m./oro rosa *white m./rose gold*; 126 bianco m./platino *white m./platinum*; 128 nero m./oro rosa *black m./rose gold*; 127 nero m./oro *black m./gold*; 129 nero m./platino *black m./platinum*	790
TEXTURE DISPONIBILI	100 ceppo di gré *grey*; 101 white matt *marble*; 103 green alpes *marble*; 124 travertino *travertino*	550

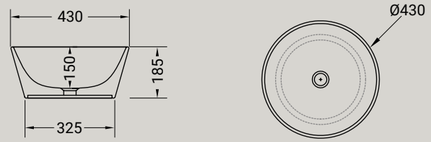

WIRE 43X43 H65

struttura metallica per Wire
Wire metal structure

Accessori disponibili non inclusi/
Avalaible accessories not included
art.P82 - P50

SIFONE
P82 - sifone CROMO per lavabo Euro 100,00
P82N - sifone NERO per lavabo Euro 165,00
P50 - sifone CROMO scarico terra Euro 325,00

P82 - CHROMED trap for washbasin Euro 100,00
P82N - BLACK trap for washbasin Euro 165,00
P50 - CHROMED trap for fl oor waste Euro 325,00

ARTICOLO W3 – 8 kg | 8 pz pallet Italia | 14 pz pallet Export — euro

BIANCO LUCIDO	001 bianco lucido *white*	1080
COLORI DISPONIBILI	006 bianco matt *white matt*; 026 nero matt *black matt*; 009 nero lucido *black shine*	1080

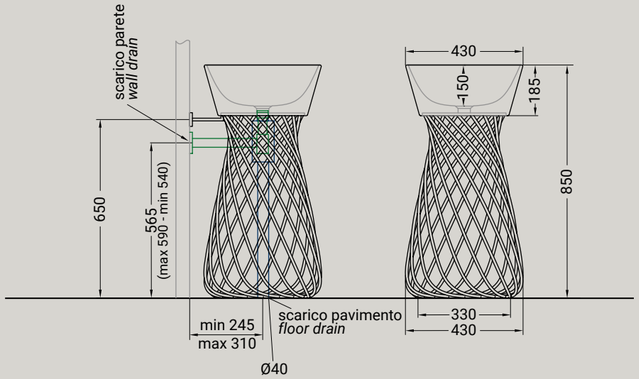

HUB

MADE IN ITALY

HUB, evoluzione naturale di una collezione di lavabi centro stanza creata con linee semplici ed eleganti che, si integrano perfettamente in ogni tipo di bagno, con uno stile unico e ricercato.

HUB, natural evolution of a collection of freestanding washbasins created with simple and elegant lines that integrate perfectly into any kind of bathroom, with a unique and refined style.

WIRE Ø43

lavabo appoggio
countertop washbasin

Accessori disponibili non inclusi/
Avalaible accessories not included
art.P85 - P90 - P125

FISSAGGIO
P85 - sistema fissaggio per lavabi appoggio Euro 11,00
P85 - fixing kit for countertop washbasin Euro 11,00

PILETTA
P90 - piletta flusso continuo per lavabo Euro 80,00
P125 - piletta click-clack o flusso continuo per lavabo con copertura in ceramica Euro 80,00

P90 - open outlet drain for washbasin Euro 80,00
P125 - click-clack drain or open outlet drain for washbasin with ceramic cover Euro 80,00

ARTICOLO W1 – 9,3 kg | 20 pz pallet Italia | 34 pz pallet Export — euro

		euro
BIANCO LUCIDO	**001** bianco lucido *white*	260
COLORI DISPONIBILI	**006** bianco matt *white matt*; **026** nero matt *black matt*; **009** nero lucido *black shine*; **097** rosa matt *pink matt*; **006** verde matt *green matt*; **121** senape *mustard*; **122** cioccolato *chocolate*; **123** nocciola *hazelnut*	390
DECORI LUCIDI DISPONIBILI	**013** bianco/oro *white/gold*; **014** bianco/platino *white/platinum*; **063** bianco/oro rosa *white/rose gold* — 700	**020** nero/oro *black/gold* — 790
DECORI OPACHI DISPONIBILI	**045** bianco m./oro *white m./gold*; **120** bianco m./oro rosa *white m./rose gold*; **126** bianco m./platino *white m./platinum*; **128** nero m./oro rosa *black m./rose gold*; **127** nero m./oro *black m./gold*; **129** nero m./platino *black m./platinum*	790
TEXTURE DISPONIBILI	**100** ceppo di gré *grey*; **101** white matt *marble*; **103** green alpes *marble*; **124** travertino *travertino*	550

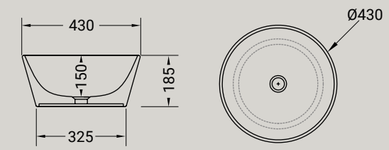

HUB

struttura metallica per lavabo Wire
metal structure suit for Wire washbasin

Accessori disponibili non inclusi/
Avalaible accessories not included
art.P82

SIFONE
P82 - sifone CROMO per lavabo Euro 100,00
P82N - sifone NERO per lavabo Euro 165,00

P82 - CHROMED trap for washbasin Euro 100,00
P82N - BLACK trap for washbasin Euro 165,00

ARTICOLO HU3 – 8 kg | 8 pz pallet Italia | 14 pz pallet Export — euro

		euro
COLORI DISPONIBILI	**006** bianco matt *white matt*; **026** nero matt *black matt*	850

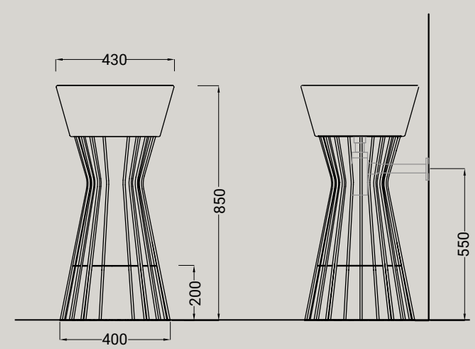

HUB

struttura metallica con piano per lavabo
Wire, Sphere, Gio' rotondo
metal structure with round shelf suit for Wire, Sphere, round washbasin Gio'

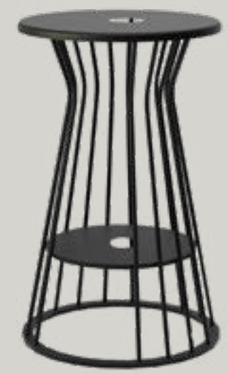

Accessori disponibili non inclusi/
Avalaible accessories not included
art.P82

SIFONE
P82 - sifone CROMO per lavabo Euro 100,00
P82N - sifone NERO per lavabo Euro 165,00

P82 - CHROMED trap for washbasin Euro 100,00
P82N - BLACK trap for washbasin Euro 165,00

ARTICOLO HU3 + HUP –	8 kg | 8 pz pallet Italia | 14 pz pallet Export		euro
HU3 struttura *metal structure*	**006** bianco matt *white matt*	**026** nero matt *black matt*	850
HUP piano per struttura *shelf for metal structure*	**006** bianco matt *white matt*	**026** nero matt *black matt*	250

HU3 + HUP + SP22

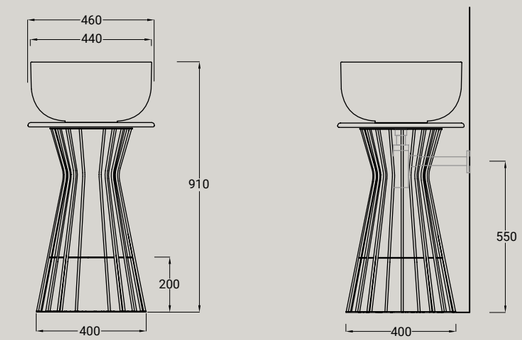

HU3 + HUP + SP17

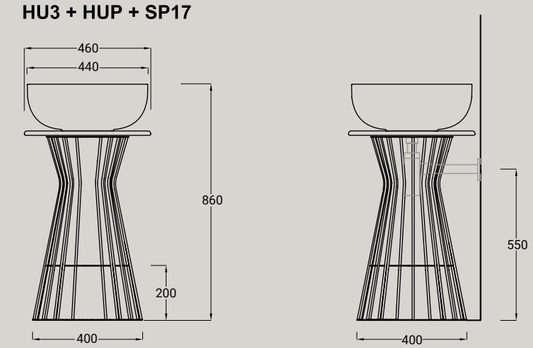

HU3 + HUP + W1

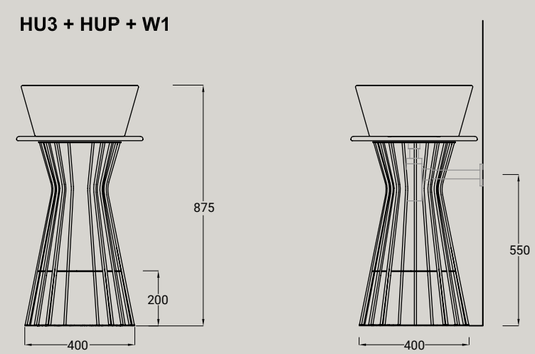

HU3 + HUP + G42E

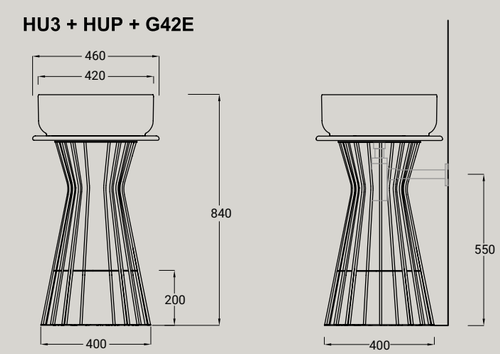

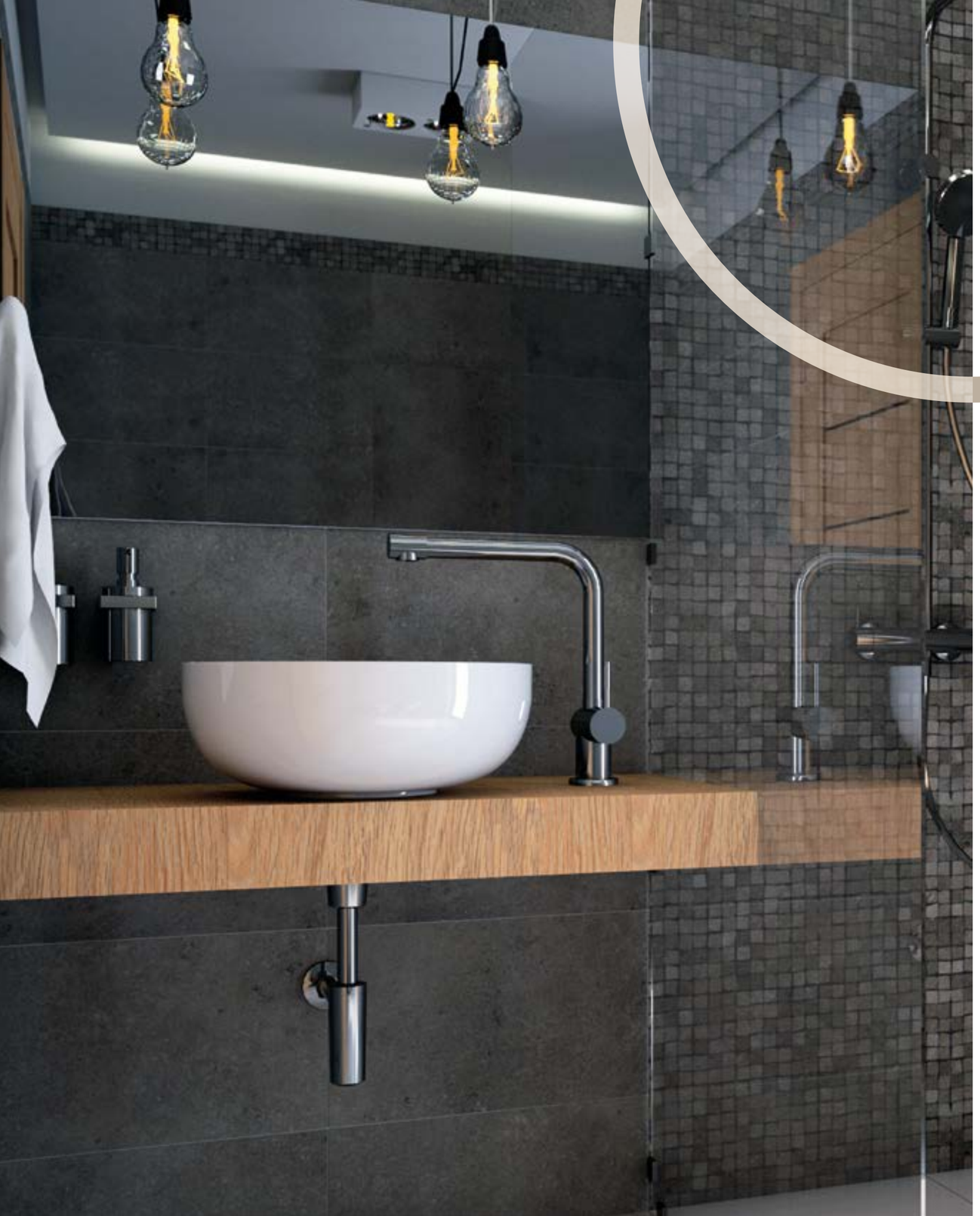

SPHERE

MADE IN ITALY

Una Collezione che si ispira all'utilizzo di una forma arrotondata che consente di arredare e impreziosire tutti gli ambienti bagno. La forma dei lavabi rappresenta la classica forma "a sfera", che interpreta il fascino discreto della modernità nella Collezione "Sphere"

A collection inspired by rounded shapes that furnish and embellish any bathroom. The design of the countertop washbasins represents the classical "sphere" shape, interpreting sensuality and seduction underline the design of all the items belonging into the "Sphere" collection

006
BIANCO MATT
white matt

026
NERO MATT
black matt

053
GRIGIO MATT
grey matt

096
MARRONE MATT
brown matt

052
VERDE MATT
green matt

097
ROSA MATT
pink matt

122
CIOCCOLATO MATT
chocolate matt

123
NOCCIOLA MATT
hazelnut matt

121
SENAPE MATT
mustard matt

SPHERE —— COLORATI LUCIDI

108
SHINE GREY

105
SHINE RED

107
SHINE BLU

106
SHINE GREEN

109
SHINE YELLOW

116
SHINE PINK

020
NERO/ORO
black/gold

127
NERO MATT/ORO
black matt/gold

013
BIANCO/ORO
white/gold

045
BIANCO MATT/ORO
white matt/gold

014
BIANCO/PLATINO
white/platinum

126
BIANCO MATT/PLATINO
whit matt/platinum

129
NERO MATT/PLATINO
black matt/platinum

063
BIANCO/ORO ROSA
white/rose gold

120
BIANCO MATT/ORO ROSA
white matt/rose gold

128
NERO MATT/ORO ROSA
black matt/rose gold

100
CEPPO DI GRÈ
grey

101
white matt
marble

103
GREEN ALPES
marble

124
TRAVERTINO
travertino

SPHERE

lavabo tondo da appoggio cm. 44X17h
round countertop washbasin cm. 44x17h

Accessori disponibili non inclusi/
Avalaible accessories not included
art. P90 - P125

PILETTA
P90 - piletta flusso continuo per lavabo Euro 80,00
P125 - piletta click-clack o flusso continuo per lavabo con copertura in ceramica Euro 80,00

P90 - open outlet drain for washbasin Euro 80,00
P125 - click-clack drain or open outlet drain for washbasin with ceramic cover Euro 80,00

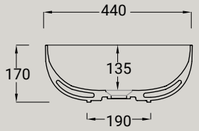

ARTICOLO SP17 – 9,3 kg | 20 pz pallet Italia | 34 pz pallet Export — euro

		euro
BIANCO LUCIDO	001 bianco lucido *white*	300
COLORI DISPONIBILI	009 shine black; 106 shine green; 108 shine grey; 105 shine red; 109 shine yellow; 107 shine blu; 116 shine pink; 006 bianco matt *white matt*; 026 nero matt *black matt*; 053 grigio matt *grey matt*; 052 verde matt *green matt*; 096 marrone matt *brown matt*; 097 rosa matt *pink matt*; 121 senape *mustard*; 122 cioccolato *chocolate*; 123 nocciola *hazelnut*	450
DECORI LUCIDI DISPONIBILI	013 bianco/oro *white/gold*; 014 bianco/platino *white/platinum*; 063 bianco/oro rosa *white/rose gold* — 590; 020 nero/oro *black/gold*	790
DECORI OPACHI DISPONIBILI	045 bianco m./oro *white m./gold*; 120 bianco m./oro rosa *white m./rose gold*; 126 bianco m./platino *white m./platinum*; 128 nero m./oro rosa *black m./rose gold*; 127 nero m./oro *black m./gold*; 129 nero m./platino *black m./platinum*	790
TEXTURE DISPONIBILI	100 ceppo di gré *grey*; 101 white matt *marble*; 103 green alpes *marble*; 124 travertino *travertino*	570

SPHERE

lavabo tondo da appoggio cm. 44X22h
round countertop washbasin cm. 44x22h

Accessori disponibili non inclusi/
Avalaible accessories not included
art. P90 - P125

PILETTA
P90 - piletta flusso continuo per lavabo Euro 80,00
P125 - piletta click-clack o flusso continuo per lavabo con copertura in ceramica Euro 80,00

P90 - open outlet drain for washbasin Euro 80,00
P125 - click-clack drain or open outlet drain for washbasin with ceramic cover Euro 80,00

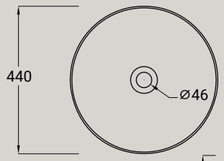

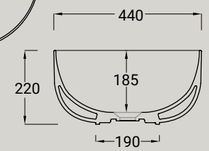

ARTICOLO SP22 – 9,3 kg | 20 pz pallet Italia | 34 pz pallet Export — euro

		euro
BIANCO LUCIDO	001 bianco lucido *white*	360
COLORI DISPONIBILI	009 shine black; 106 shine green; 108 shine grey; 105 shine red; 109 shine yellow; 107 shine blu; 116 shine pink; 006 bianco matt *white matt*; 026 nero matt *black matt*; 053 grigio matt *grey matt*; 052 verde matt *green matt*; 096 marrone matt *brown matt*; 097 rosa matt *pink matt*; 121 senape *mustard*; 122 cioccolato *chocolate*; 123 nocciola *hazelnut*	540
DECORI LUCIDI DISPONIBILI	013 bianco/oro *white/gold*; 014 bianco/platino *white/platinum*; 063 bianco/oro rosa *white/rose gold* — 650; 020 nero/oro *black/gold*	880
DECORI OPACHI DISPONIBILI	045 bianco m./oro *white m./gold*; 120 bianco m./oro rosa *white m./rose gold*; 126 bianco m./platino *white m./platinum*; 128 nero m./oro rosa *black m./rose gold*; 127 nero m./oro *black m./gold*; 129 nero m./platino *black m./platinum*	880
TEXTURE DISPONIBILI	100 ceppo di gré *grey*; 101 white matt *marble*; 103 green alpes *marble*; 124 travertino *travertino*	640

SPHERE

COLONNA per lavabo spherea/komfort
+ piletta + sifone + fissaggi
Ceramic cloumn suit for sphere/komfort washbasin + drain + siphone + fixing

ARTICOLO SP16 – 9,3 kg | 20 pz pallet Italia | 34 pz pallet Export — euro

BIANCO LUCIDO	**001** bianco lucido *white*	300
COLORI DISPONIBILI	**009** shine black; **106** shine green; **108** shine grey; **105** shine red; **109** shine yellow; **107** shine blu; **116** shine pink; **006** bianco matt *white matt*; **026** nero matt *black matt*; **053** grigio matt *grey matt*; **052** verde matt *green matt*; **096** marrone matt *brown matt*; **097** rosa matt *pink matt*; **121** senape *mustard*; **122** cioccolato *chocolate*; **123** nocciola *hazelnut*	450
DECORI DISPONIBILI	**015** oro *gold*; **008** platino *platinum*; **066** oro rosa *rose gold*; **045** oro matt *gold matt*; **120** oro rosa matt *rose gold matt*; **126** platino matt *platinum matt*	590
TEXTURE DISPONIBILI	**100** ceppo di gré *grey*; **101** white matt *marble*; **103** green alpes *marble*; **124** travertino *travertino*	570

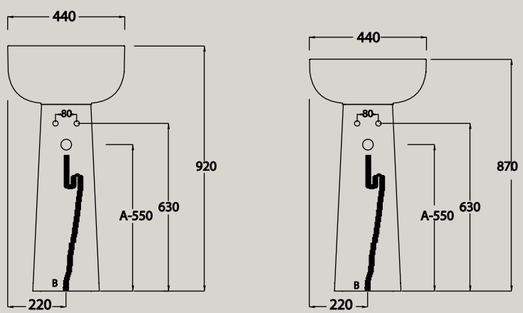

A: SCARICO PARETE/WALL DRINING
B: SCARICO PAVIMENTO/FLOOR DRINING

PILETTA

COVER in ceramica
per piletta
Ceramic cover suit for drain

ARTICOLO PCOV – 0,4kg — euro

COLORI DISPONIBILI	**001** bianco lucido *white*; **009** shine black; **106** shine green; **108** shine grey; **105** shine red; **109** shine yellow; **107** shine blu; **116** shine pink; **006** bianco matt *white matt*; **026** nero matt *black matt*; **053** grigio matt *grey matt*; **052** verde matt *green matt*; **096** marrone matt *brown matt*; **097** rosa matt *pink matt*; **121** senape *mustard*; **122** cioccolato *chocolate*; **123** nocciola *hazelnut*	10
DECORI DISPONIBILI	**015** oro *gold*; **008** platino *platinum*; **066** oro rosa *rose gold*; **045** oro matt *gold matt*; **120** oro rosa matt *rose gold matt*; **126** platino matt *platinum matt*	20
TEXTURE DISPONIBILI	**100** ceppo di gré *grey*; **101** white matt *marble*; **103** green alpes *marble*; **104** travertino *travertino*	20

KOMFORT

piano slim per lavabi komfort/sphere
cm. 80X46 dx/sx
slim shelf suit for washbasins komfort/ sphere cm. 80x46 dx/sx

ARTICOLO PS80 — euro

FINITURE DISPONIBILI	**026** nero matt *black matt*; **006** bianco matt *white matt*; **115** corten *corten*	440

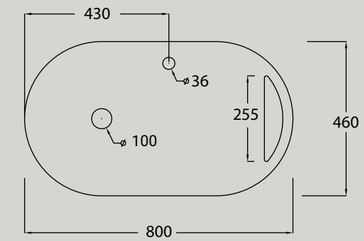

SPHERE

struttura 100
structure 100

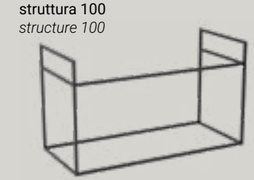

ARTICOLO KS100
ARTICOLO KS100-S*

FINITURE DISPONIBILI	**026** nero matt *black matt*	490

SPHERE

piano 100
shelf 100

ARTICOLO KPS — euro

FINITURE DISPONIBILI	**110** rovere rustico *rustic oak*; **111** abete scuro *spruce*; **112** cemento scuro *concrete*	220

SPHERE

cassetto 96
drawer 96

ARTICOLO KC96 — euro

FINITURE DISPONIBILI	**110** rovere rustico *rustic oak*; **111** abete scuro *spruce*; **112** cemento scuro *concrete*	760

KOMFORT

piano slim per lavabi komfort/sphere
cm. 100X46 dx/sx
slim shelf suit for washbasins komfort/ sphere cm. 100x46 dx/sx

ARTICOLO KMPS — euro

FINITURE DISPONIBILI	**026** nero matt *black matt*; **006** bianco matt *white matt*; **115** corten *corten*	490

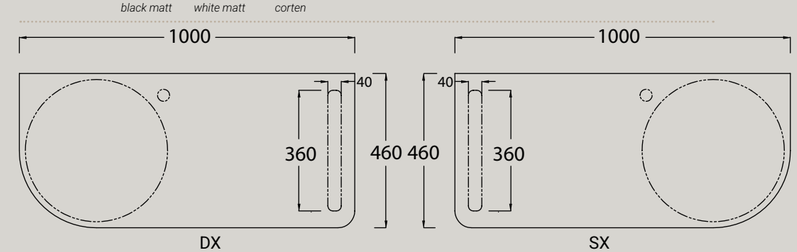

*Struttuta sospesa/*Wall-hung structure*

design Meneghello Paolelli Associati

DROP

MADE IN ITALY

Drop è come una goccia d'acqua che scivola lungo la parete lasciando un'impronta nella ceramica. È un orinatoio molto stretto ed alto,concettualmente diverso dai soliti sistemi poiché occupa uno spazio limitato. Una fascia parallela al muro che scende e si piega nella parte del bacino. La vasca che si viene a creare è come una cucchiaiata scavata nel materiale. Le placche a muro permettono di creare una struttura stabile, senza comunque compromettere l'estetica del prodotto.

Drop as a water drop that slides down along the surface and leaves a footprint in the ceramic. A very tall and narrow urinal that takes up less room in the bathroom, very different from all the other urinals. The bowl is like a spoonful on the material. Size: 27 x 32x 90 cm.

DROP

orinatoio + kit di fissaggio + sifone
urinal + fitting system kit + siphon

ARTICOLO DR01 – 20 kg | 16 pz pallet Italia | 24 pz pallet Export		euro
BIANCO LUCIDO	**001** bianco lucido *white*	590
COLORI DISPONIBILI	**006** bianco matt *white matt*; **026** nero matt *black matt*; **009** nero lucido *black shine*	790

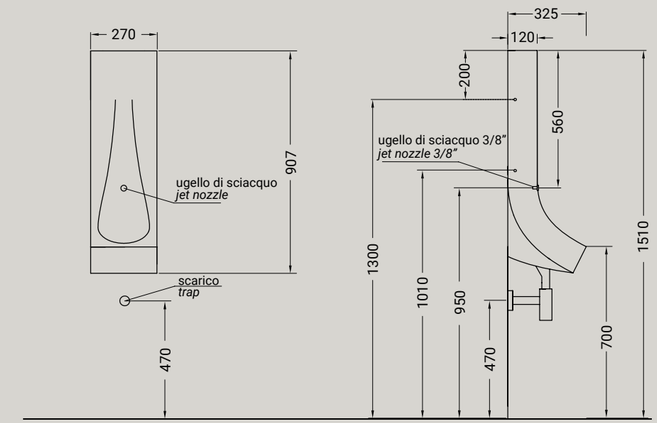

DROP

orinatoio con sensore di scarico
+ kit di fissaggio+ sifone
urinal with flushing sensor
+ fitting system kit + siphon

ARTICOLO DR01F – 20 kg | 16 pz pallet Italia | 24 pz pallet Export		euro
BIANCO LUCIDO	**001** bianco lucido *white*	850
COLORI DISPONIBILI	**006** bianco matt *white matt*; **026** nero matt *black matt*; **009** nero lucido *black shine*	1050

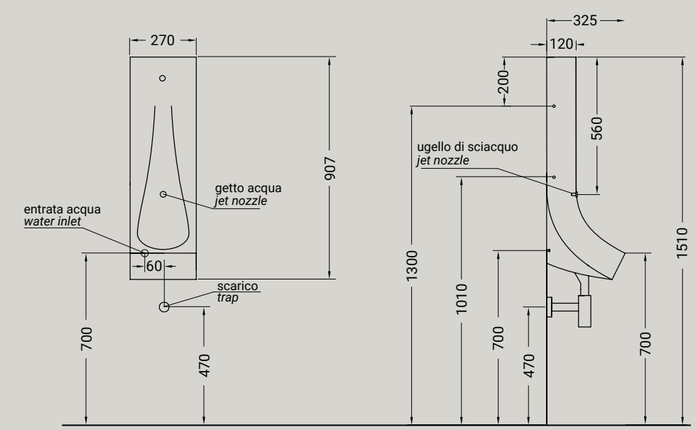

COLLEZIONI

COLLECTIONS

HI LINE
ELLADE
KOMFORT
FASTER
KIUB
GIÒ EVOLUTION
TOUR
TOUR 4.0
MY
LAVABI

HI LINE

HI LINE

MADE IN ITALY

WC

HI10
38x55 cm

HIW10
38x55 cm

HI12
38x68 cm

BIDET

HI14
38x55 cm

HIW14
38x55 cm

LAVABI

HI17
70x41 cm

HI19
65x51 cm

design Meneghello Paolelli Associati

HI LINE

Hi Line: due livelli e due significati per capire il codice, l'insieme di segni che costruiscono le nuove forme. 'Hi', come fusione tra Hidra e High, è la sintesi dell'identità del brand aziendale con una collezione top ad alto contenuto di design: un binomio che sottolinea la capacità e la volontà dell'azienda di produrre oggetti sempre innovativi e design-oriented. Il secondo livello del codice viene espresso da 'line', inteso come studio formale sui tratti rappresentativi del progetto, veloci e dinamici ma anche morbidi e cremosi.

Hi Line is a code with two levels and two meanings. 'Hi' is the fusion between Hidra and High, the summary of the brand identity and a top class collection: a duo that highlights the willing to manufacture products always more design-oriented. 'Line' is the second level of the code that focuses on the more significant parts of the projects: fast lines, swift and smooth at the same time.

009
NERO LUCIDO
black shine

012
BIANCO/NERO
white/black

013
BIANCO/ORO
white/gold

014
BIANCO/PLATINO
white/platinum

063
BIANCO/ORO ROSA
white/rose gold

020
NERO/ORO
black/gold

100
CEPPO DI GRÈ
grey

101
white matt
marble

103
GREEN ALPES
marble

124
TRAVERTINO
travertino

HI LINE

vaso sospeso + kit fissaggio
WC wall-hung + fixing kit

Accessori disponibili non inclusi/
Avalaible accessories not included
art. P81

RACCORDO
P81 - raccordo di scarico parete Euro 27,00
P81 - horizontal outlet plastic pipe Euro 27,00

ARTICOLO HIW10 – 24,3 kg | 12 pz pallet Italia | 20 pz pallet Export — euro

		euro
BIANCO LUCIDO	**001** bianco lucido *white*	485
COLORI DISPONIBILI	**009** nero lucido *black shine*; **012** bianco/nero *white/black*	725
DECORI DISPONIBILI	**013** bianco/oro *white/gold*; **014** bianco/platino *white/platinum*; **063** bianco/oro rosa *white/rose gold*	855
DECORO NERO/ORO	**020** nero/oro *black/gold*	1065
TEXTURE DISPONIBILI	**100** ceppo di gré *grey*; **101** white matt *marble*; **103** green alpes *marble*; **124** travertino *travertino*	725

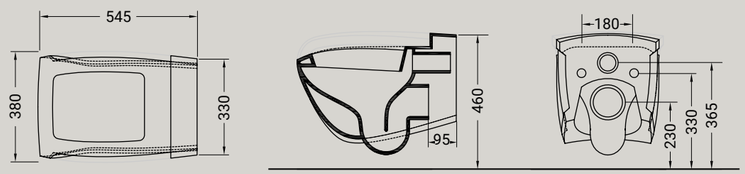

HI LINE

bidet sospeso + kit fissaggio
bidet wall-hung + fixing kit

Accessori disponibili non inclusi/
Avalaible accessories not included
art.P91

SIFONE
P91 - sifone ribassato per bidet Euro 90,00
P91 - reduced trap for wall-hung bidet Euro 90,00

ARTICOLO HIW14 – 19,5 kg | 12 pz pallet Italia | 20 pz pallet Export — euro

		euro
BIANCO LUCIDO	**001** bianco lucido *white*	485
COLORI DISPONIBILI	**009** nero lucido *black shine*; **012** bianco/nero *white/black*	725
DECORI DISPONIBILI	**013** bianco/oro *white/gold*; **014** bianco/platino *white/platinum*; **063** bianco/oro rosa *white/rose gold*	855
DECORO NERO/ORO	**020** nero/oro *black/gold*	1065
TEXTURE DISPONIBILI	**100** ceppo di gré *grey*; **101** white matt *marble*; **103** green alpes *marble*; **124** travertino *travertino*	725

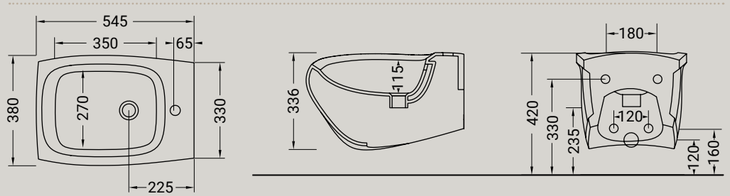

HI LINE

vaso terra filomuro + kit di fissaggio
wc back to wall + fixing kit

Accessori disponibili non inclusi/
Avalaible accessories not included
art.P57 - P81

CURVA
P57 - curva scarico pavimento Euro 27,00
P57 - vertical outlet plastic pipe Euro 27,00

RACCORDO
P81 - raccordo di scarico parete Euro 27,00
P81 - horizontal outlet plastic pipe Euro 27,00

ARTICOLO HI10 – 26 kg | 10 pz pallet Italia | 20 pz pallet Export — euro

		euro
BIANCO LUCIDO	**001** bianco lucido *white*	485
COLORI DISPONIBILI	**009** nero lucido *black shine*; **012** bianco/nero *white/black*	725
DECORI DISPONIBILI	**013** bianco/oro *white/gold*; **014** bianco/platino *white/platinum*; **063** bianco/oro rosa *white/rose gold*	855
DECORO NERO/ORO	**020** nero/oro *black/gold*	1065
TEXTURE DISPONIBILI	**100** ceppo di gré *grey*; **101** white matt *marble*; **103** green alpes *marble*; **124** travertino *travertino*	725

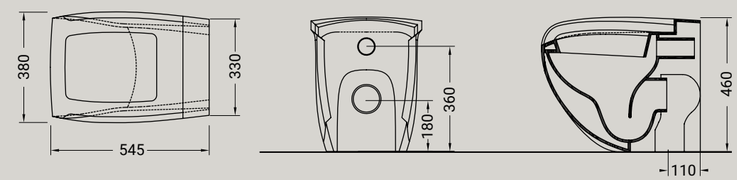

HI LINE

bidet terra filomuro 1 foro
+ kit di fissaggio
bidet back to wall 1 hole + fixing kit

ARTICOLO HI14 – 21,5 kg | 10 pz pallet Italia | 20 pz pallet Export — euro

		euro
BIANCO LUCIDO	**001** bianco lucido *white*	485
COLORI DISPONIBILI	**009** nero lucido *black shine*; **012** bianco/nero *white/black*	725
DECORI DISPONIBILI	**013** bianco/oro *white/gold*; **014** bianco/platino *white/platinum*; **063** bianco/oro rosa *white/rose gold*	855
DECORO NERO/ORO	**020** nero/oro *black/gold*	1065
TEXTURE DISPONIBILI	**100** ceppo di gré *grey*; **101** white matt *marble*; **103** green alpes *marble*; **124** travertino *travertino*	725

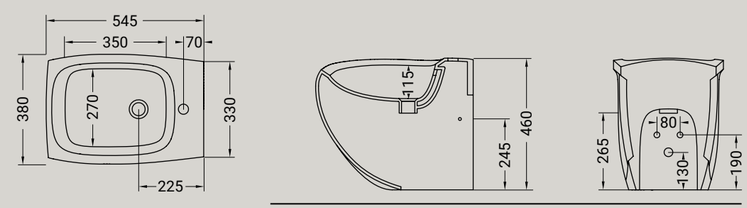

HI LINE
vaso monoblocco + kit di fissaggio
wc close-coupled + fixing kit

Accessori disponibili non inclusi/
Avalaible accessories not included
art.P57 - P81

CURVA
P57 - curva scarico pavimento Euro 27,00
P57 - vertical outlet plastic pipe Euro 27,00

RACCORDO
P81 - raccordo di scarico parete Euro 27,00
P81 - horizontal outlet plastic pipe Euro 27,00

ARTICOLO HI12 – 34,8 kg | 6 pz pallet Italia | 9 pz pallet Export		euro
BIANCO LUCIDO	**001** bianco lucido/*white*	570
COLORI DISPONIBILI	**009** nero lucido *black shine*; **012** bianco/nero *white/black*	860
DECORI DISPONIBILI	**013** bianco/oro *white/gold*; **014** bianco/platino *white/platinum*; **063** bianco/oro rosa *white/rose gold*	1135
DECORO NERO/ORO	**020** nero/oro *black/gold*	1425
TEXTURE DISPONIBILI	**100** ceppo di gré *grey*; **101** white matt *marble*; **103** green alpes *marble*; **124** travertino *travertino*	860

CASSETTA MB PER HI12 – 13,8 kg **meccanismo P10 non incluso** / *flushing system P10 not included*	euro		euro
ARTICOLO DL18	**001** bianco lucido/*white* 180	**009** nero lucido/*black shine*	290

CISTERNA IN PVC CON DISPOSITIVO DI SCARICO DOPPIO FLUSSO GEBERIT – 1,5 kg *GEBERIT PLASTIC CISTERN WITH WAST SYSTEM DOUBLE FLOW*	euro
ARTICOLO P10 cromo/*chrome*	195
ARTICOLO P10O oro/*gold* **ARTICOLO P10B** bronzo/*bronze*	245

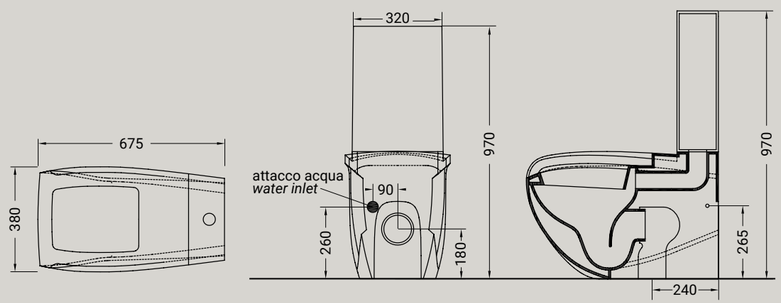

HI LINE
seduta per WC frizionata,
cerniera CROMO
seat cover soft closing
system + hinges
CHROME

HI LINE
seduta per WC frizionata,
cerniera ORO
seat cover soft closing
system + hinges
GOLD

ARTICOLO HIZ – 3 kg	euro		euro
BIANCO LUCIDO	**001** bianco lucido/*white* 160	COLORI DISPONIBILI	**009** nero lucido/*black shine* 255

ARTICOLO HIZO – 3 kg	euro		euro
BIANCO LUCIDO	**001** bianco lucido/*white* 240	COLORI DISPONIBILI	**009** nero lucido/*black shine* 325

HI LINE
lavabo appoggio
countertop washbasin

Accessori disponibili non inclusi/
Avalaible accessories not included
art. P125

PILETTA
P125 - piletta click-clack o flusso continuo per lavabo con copertura in ceramica Euro 80,00
P125 - click-clack drain or open outlet drain for washbasin with ceramic cover Euro 80,00

ARTICOLO HI17 – 16,8 kg | 12 pz pallet Italia | 26 pz pallet Export		euro
BIANCO LUCIDO	**001** bianco lucido *white*	320
COLORI DISPONIBILI	**009** nero lucido *black shine*; **012** bianco/nero *white/black*	480
DECORI DISPONIBILI	**013** bianco/oro *white/gold*; **014** bianco/platino *white/platinum*; **063** bianco/oro rosa *white/rose gold*	600
DECORO NERO/ORO	**020** nero/oro *black/gold*	760

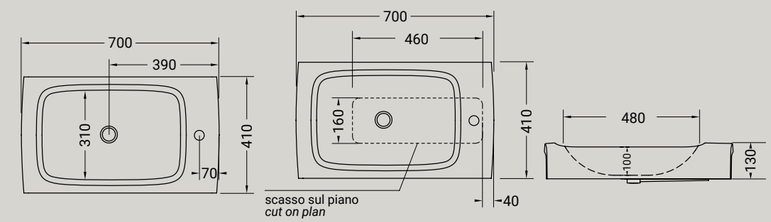

HI LINE
lavabo 1 foro sospeso
wall-hung washbasin 1 hole

Accessori disponibili non inclusi/
Avalaible accessories not included
art.P22 - P82 - P125

FISSAGGIO
P22 - sistema fi ssaggio per lavabi sospesi per muro portante Euro 11,00
P22 - fi xing kit for wal-hung washbasin for load-bearing wall Euro 11,00

SIFONE
P82 - sifone CROMO per lavabo Euro 100,00
P82 - CHROMED trap for washbasin Euro 100,00

PILETTA
P125 - piletta click-clack o flusso continuo per lavabo con copertura in ceramica Euro 80,00
P125 - click-clack drain or open outlet drain for washbasin with ceramic cover Euro 80,00

ARTICOLO HI19 – 23,2 kg | 10 pz pallet Italia | 20 pz pallet Export		euro
BIANCO LUCIDO	**001** bianco lucido *white*	320
COLORI DISPONIBILI	**009** nero lucido *black shine*; **012** bianco/nero *white/black*	480
DECORI DISPONIBILI	**013** bianco/oro *white/gold*; **014** bianco/platino *white/platinum*; **063** bianco/oro rosa *white/rose gold*	600
DECORO NERO/ORO	**020** nero/oro *black/gold*	760

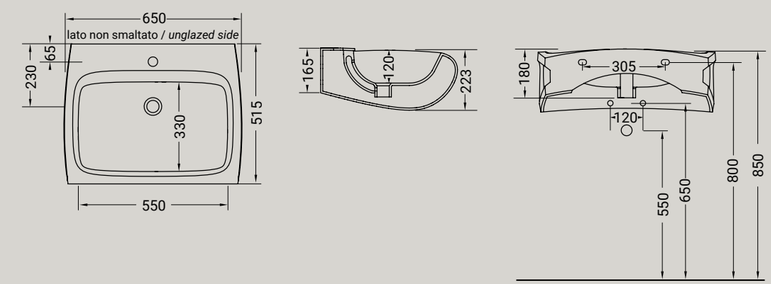

ELLADE

ELLADE

WC

D10R
36X55 cm

D11R
36X55 cm

D12R
36X71 cm

D13R
36X71 cm

D20
36X55 cm

D23
36X71 cm

DW10
36X55 cm

BIDET

D14
36X55 cm

D24
36X55 cm

DW14
36X55 cm

LAVABI

D15
68X55 cm

D30
112X63 cm

D31
93X58 cm

design Hidra Ceramica

ELLADE

MADE IN ITALY

Linee morbide che raccontano la storia di un luogo caldo ed accogliente, profumato e seducente; oggetti che evocano atmosfere ottocentesche sono i perfetti protagonisti di ambienti classici, e, nello stesso tempo, sono perfettamente inseribili in morbidi contesti contemporanei. Citazioni stilistiche per una serie completa di consolles e lavabi, monoblocco e sanitari raffinati, arricchiti da dettagli pregiati, da accessori coordinati, da complementi d'autore.

Soft lines tell the story. A story of a warm and welcoming, fragrant and seductive room. A room filled with items that evoke nineteenth century atmospheres and are the ideal protagonists for classic settings, while at the same time, fit perfectly with soft, contemporary looks. Citations in style for a complete series of elegant consoles, washbasins, tank toilets, bowls and bidets, enhanced with fine details, coordinated and designer accessories.

009
NERO LUCIDO
back shine

013
BIANCO/ORO
white/gold

020
NERO/ORO
black/gold

ELLADE

wc sospeso + kit fissaggio
wc wall-hug + fixing kit

Accessori disponibili non inclusi/
Avalaible accessories not included
art. P81

RACCORDO
P81 - raccordo di scarico parete Euro 27,00
P81 - horizontal outlet plastic pipe Euro 27,00

ARTICOLO DW10 – 17,7 kg | 15 pz pallet Italia | 20 pz pallet Export		euro
BIANCO LUCIDO	**001** bianco lucido *white*	350
COLORI DISPONIBILI	**009** nero lucido *black shine*	525
DECORI DISPONIBILI	**013** bianco/oro *white/gold*	780
DECORO NERO/ORO	**020** nero/oro *black/gold*	930

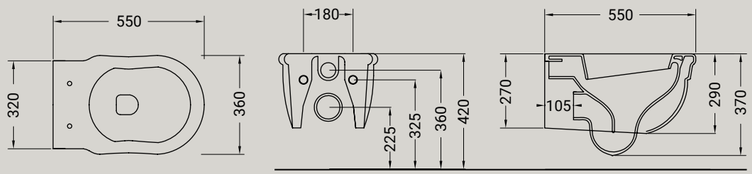

ELLADE

bidet sospeso + kit fissaggio
bidet wall-hung + fixing kit

Accessori disponibili non inclusi/
Avalaible accessories not included
art.P91

SIFONE
P91 - sifone ribassato per bidet Euro 90,00
P91 - reduced trap for wall-hung bidet Euro 90,00

ARTICOLO DW14 – 44 kg | 15 pz pallet Italia | 20 pz pallet Export		euro
BIANCO LUCIDO	**001** bianco lucido *white*	350
COLORI DISPONIBILI	**009** nero lucido *black shine*	525
DECORI DISPONIBILI	**013** bianco/oro *white/gold*	780
DECORO NERO/ORO	**020** nero/oro *black/gold*	930

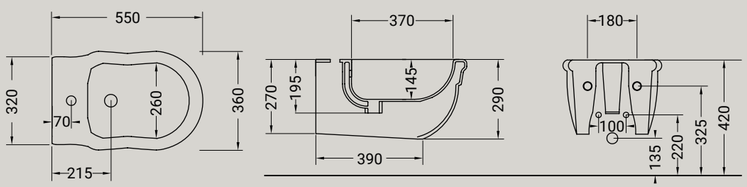

ELLADE

wc senza brida scarico pavimento + kit fissaggio
wc rimless with floor draining + fixing kit

ARTICOLO D10R – 17,3 kg | 15 pz pallet Italia | 20 pz pallet Export		euro
BIANCO LUCIDO	**001** bianco lucido *white*	350
COLORI DISPONIBILI	**009** nero lucido *black shine*	525
DECORI DISPONIBILI	**013** bianco/oro *white/gold*	780
DECORO NERO/ORO	**020** nero/oro *black/gold*	930

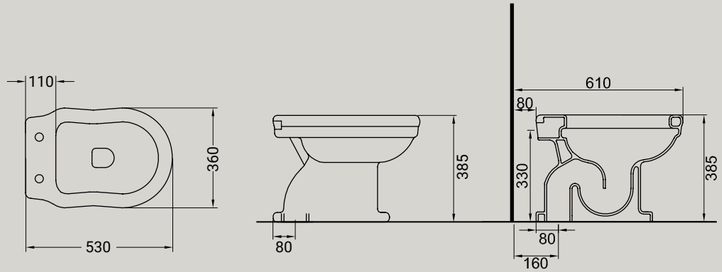

ELLADE

wc senza brida scarico parete + kit fissaggio
wc rimless with wall draining

ARTICOLO D11R – 19,2 kg | 15 pz pallet Italia | 20 pz pallet Export		euro
BIANCO LUCIDO	**001** bianco lucido *white*	350
COLORI DISPONIBILI	**009** nero lucido *black shine*	525
DECORI DISPONIBILI	**013** bianco/oro *white/gold*	780
DECORO NERO/ORO	**020** nero/oro *black/gold*	930

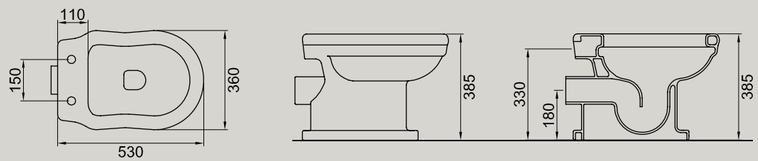

ELLADE

bidet monoforo predisposto 3/fori + kit fissaggio
bidet 1th (3 th) + fixing kit

ARTICOLO D14 – 16,9 kg | 15 pz pallet Italia | 20 pz pallet Export		euro
BIANCO LUCIDO	**001** bianco lucido *white*	350
COLORI DISPONIBILI	**009** nero lucido *black shine*	525
DECORI DISPONIBILI	**013** bianco/oro *white/gold*	780
DECORO NERO/ORO	**020** nero/oro *black/gold*	930

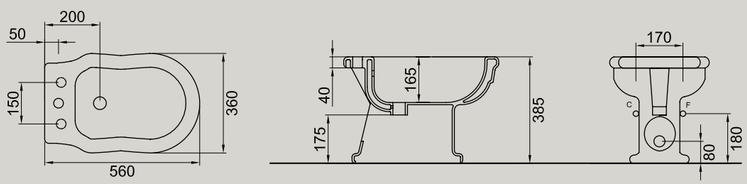

ELLADE

vaso filomuro traslato + kit fissaggio
wc back to wall adjustable flush + fixing kit

ARTICOLO D20 – 24 kg | 10 pz pallet Italia | 20 pz pallet Export		euro
BIANCO LUCIDO	**001** bianco lucido *white*	350
COLORI DISPONIBILI	**009** nero lucido *black shine*	525
DECORI DISPONIBILI	**013** bianco/oro *white/gold*	780
DECORO NERO/ORO	**020** nero/oro *black/gold*	930

Accessori disponibili non inclusi/
Avalaible accessories not included
art.P57 - P59 - P63 - P64 - P81

A*
CURVE SCARICO PAVIMENTO
curva P59 - scarico regolabile da 60 a 90 Euro 33,00
curva P57 - scarico regolabile da 100 a 120 Euro 27,00
curva P64 - scarico regolabile da 130 a 180 Euro € 33

VERTICAL OUTLET PLASTIC PIPE
vertical outlet P59 - adjustable 60-90 Euro 33,00
vertical outlet P57 - adjustable 100-120 Euro 27,00
vertical outlet P64 - adjustable 130-180 Euro 33,00

RACCORDO
P81 - raccordo di scarico parete Euro 27,00
P81 - horizontal outlet plastic pipe Euro 27,00

B*
RACCORDO CARICO ACQUA / *PIPE INLET WATER*
P63 - regolabile 345 a 365 Euro 27,00
P63 - adjustable 345 or 365 Euro e 27,00

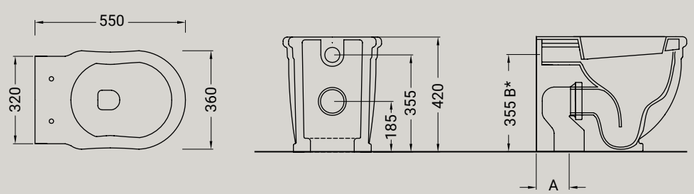

ELLADE

bidet filomuro monoforo + kit fissaggio
bidet back to wall 1th + fixing kit

ARTICOLO D24 – 24 kg | 10 pz pallet Italia | 20 pz pallet Export		euro
BIANCO LUCIDO	**001** bianco lucido *white*	350
COLORI DISPONIBILI	**009** nero lucido *black shine*	525
DECORI DISPONIBILI	**013** bianco/oro *white/gold*	780
DECORO NERO/ORO	**020** nero/oro *black/gold*	930

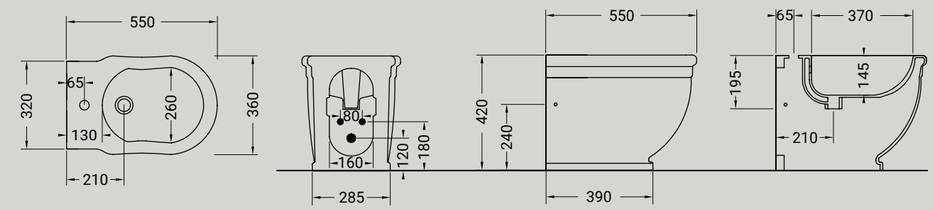

ELLADE

wc monoblocco rimless scarico pavimento
+ kit fissaggio
wc close-coupled rimless with floor draining
+ fixing kit

ARTICOLO D12R – 20,8 kg | 8 pz pallet Italia | 12 pz pallet Export		euro
BIANCO LUCIDO	**001** bianco lucido *white*	390
COLORI DISPONIBILI	**009** nero lucido *black shine*	585
DECORI DISPONIBILI	**013** bianco/oro *white/gold*	815
DECORO NERO/ORO	**020** nero/oro *black/gold*	960

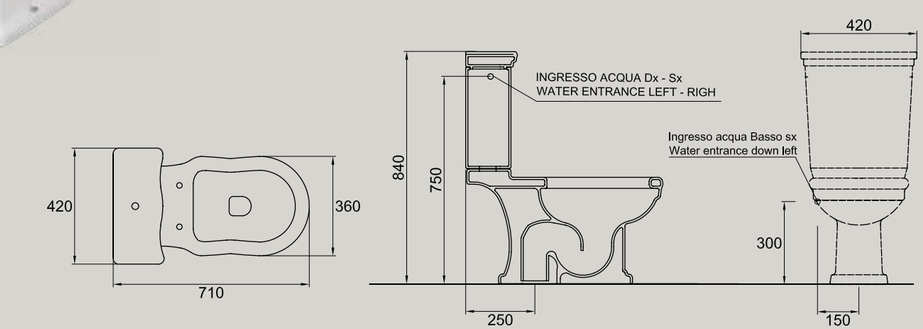

ELLADE

wc monoblocco rimless scarico parete
+ kit fissaggio
wc close-coupled rimless with wall draining
+ fixing kit

ARTICOLO D13R – 21,3 kg | 8 pz pallet Italia | 12 pz pallet Export		euro
BIANCO LUCIDO	**001** bianco lucido *white*	390
COLORI DISPONIBILI	**009** nero lucido *black shine*	585
DECORI DISPONIBILI	**013** bianco/oro *white/gold*	815
DECORO NERO/ORO	**020** nero/oro *black/gold*	960

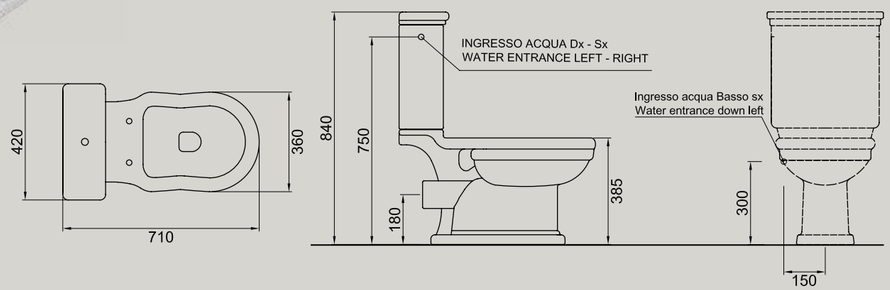

ELLADE

cassetta monoblocco per D12/D13
ceramic cistern for D12/D13

ARTICOLO D18 – 21,3 kg		euro
BIANCO LUCIDO	**001** bianco lucido *white*	195
COLORI DISPONIBILI	**009** nero lucido *black shine*	270

MECCANISMO DI SCARICO DOPPIO FLUSSO BASSO/ALTO – 0,8 kg *DUAL FLUSHING SYSTEM LOW AND HIGH WATER INLET*		euro
ARTICOLO P7778	cromo/*chrome*	97
ARTICOLO P7778O oro/*gold*	**ARTICOLO P7778BR** bronzo/*bronze*	120

ELLADE

wc monoblocco filomuro traslato + kit fissaggio
wc close coupled back to wall adjustable flush
+ fixing kit

ARTICOLO D23 – 34 kg | 6 pz pallet Italia | 9 pz pallet Export		euro
BIANCO LUCIDO	**001** bianco lucido *white*	450
COLORI DISPONIBILI	**009** nero lucido *black shine*	675
DECORI DISPONIBILI	**013** bianco/oro *white/gold*	915
DECORO NERO/ORO	**020** nero/oro *black/gold*	1050

Accessori disponibili non inclusi/
Avalaible accessories not included
art.P57 - P59 - P60 - P81

A*
CURVE SCARICO PAVIMENTO
curva P59 - scarico regolabile da 150 a 245 Euro 33,00
curva P57 - a 295 Euro 27,00
curva P60 - scarico regolabile da 245 a 335 Euro 33,00

VERTICAL OUTLET PLASTIC PIPE
vertical outlet P59 - adjustable 150-245 Euro 33,00
vertical outlet P57 - a 295 Euro 27,00
vertical outlet P60 - adjustable 245-335 Euro 33,00

RACCORDO
P81 - raccordo di scarico a parete Euro 27,00
P81 - horizontal outlet plastic pipe Euro 27,00

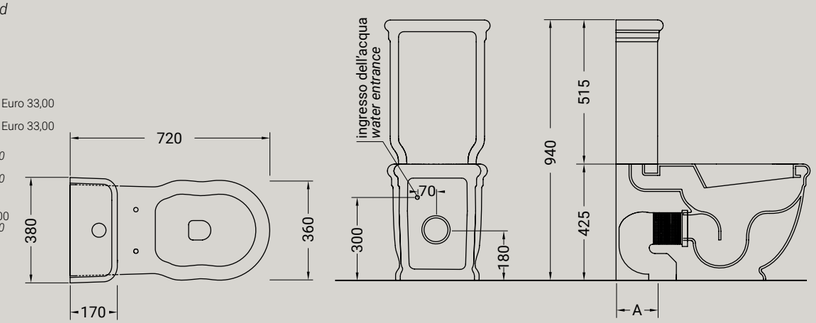

ELLADE

cassetta monoblocco per D23
ceramic cistern close coupled for D23

ARTICOLO D28 – 12,4 kg		euro
BIANCO LUCIDO	**001** bianco lucido *white*	195
COLORI DISPONIBILI	**009** nero lucido *black shine*	270

CISTERNA IN PVC CON DISPOSITIVO DI SCARICO DOPPIO FLUSSO GEBERIT – 1,5 kg *GEBERIT PLASTIC CISTERN WITH WAST SYSTEM DOUBLE FLOW*		euro
ARTICOLO P10	cromo/*chrome*	195
ARTICOLO P10O oro/*gold*	**ARTICOLO P10B** bronzo/*bronze*	225

ELLADE
cassetta alta con coperchio
high ceramic cistern with lid

ARTICOLO D59 – 11,9 kg		euro
BIANCO LUCIDO	001 bianco lucido *white*	195
COLORI DISPONIBILI	009 nero lucido *black shine*	270

TUBO DI SCARICO / *CHROME DRAIN PIPE* – 2,1 kg		euro
ARTICOLO D102	cromo/*chrome*	205
ARTICOLO D103	oro/*gold* 335	
ARTICOLO D105	bronzo/*bronze*	290

BATTERIA SCARICO / *FLUSHING MECHANISM* – 3,0 kg		euro
ARTICOLO D100	cromo *chrome*	270
ARTICOLO D100N	nero/cromo *black/chrome*	280
ARTICOLO D101	oro *gold* 450	
ARTICOLO D104	bronzo *bronze*	375
ARTICOLO D101N	nero/oro *black/gold* 470	
ARTICOLO D104N	nero/bronzo *black/bronze*	390

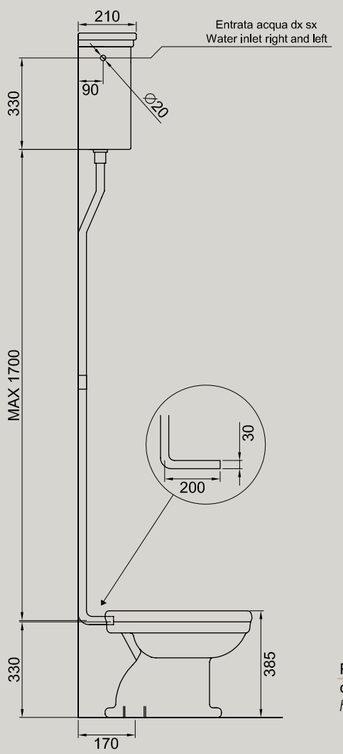

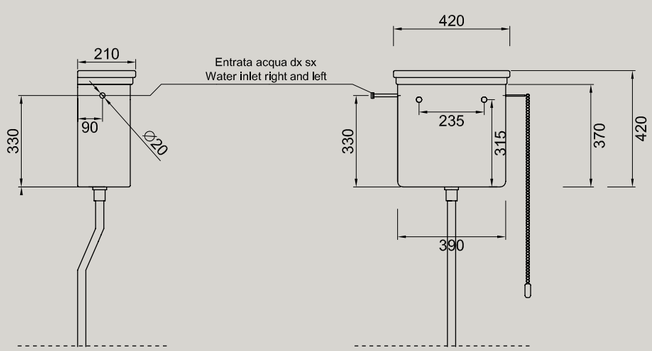

FOCUS ON
cassetta alta con coperchio
high ceramic cistern with lid

ELLADE
cassetta a zaino
low level cistern with lid

ARTICOLO D58 – 8,5 kg		euro
BIANCO LUCIDO	001 bianco lucido *white*	195
COLORI DISPONIBILI	009 nero lucido *black shine*	270

MECCANISMO SCARICO CON MANIGLIA FRONTALE E TUBO ESTERNO DI SCARICO – 1,5 kg *FLUSHING SYSTEM WITH FRONT HANDLE AND EXTERNAL WASTE TUBE*		euro
ARTICOLO P18	cromo/*chrome*	235
ARTICOLO P19	oro/*gold*	
ARTICOLO P20	bronzo/*bronze*	335

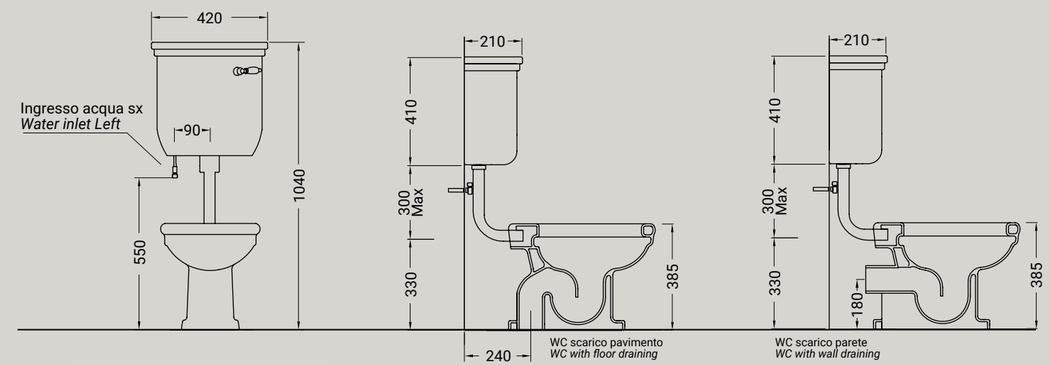

ELLADE
coprivaso
cerniera CROMO
seat cover
with CHROME
hinges

coprivaso rallenty con cerniera CROMO
seat cover with CHROME
hinges with soft closing system

coprivaso rallenty con cerniera BRONZO
seat cover with BRONZE hinges with
soft closing system

ARTICOLO DX CON CERNIERA CROMO – 15,0 kg		euro
BIANCO LUCIDO	001 bianco lucido *white*	115

COPRI WC RALLENTY CON CERNIERA CROMO – 3,5 kg		euro
ARTICOLO DXZ	001 bianco lucido *white*	185
ARTICOLO DXNZ	nero lucido *black shine*	250

COPRI WC RALLENTY CON CERNIERA BRONZO – 3,5 kg		euro
ARTICOLO DZA	001 bianco lucido *white*	250
ARTICOLO DXNZB	nero lucido *black shine*	280

ELLADE
coprivaso rallenty con cerniera ORO
seat cover with GOLD hinges
with soft closing system

COPRI WC RALLENTY CON CERNIERA ORO – 3,5 kg		euro
ARTICOLO DZB	001 bianco lucido *white*	250
ARTICOLO DXNZO	nero lucido *black shine*	280

ELLADE
coprivaso in noce massello
frizionata, cerniera CROMO, BRONZO, ORO
soft-close walnut wood WC seat cover,
CHROME, BRONZE, GOLD hinge

COPRI WC IN NOCE MASSELLO – 3,5 kg		euro
ARTICOLO DZN	cromo/*chrome*	250
ARTICOLO DZE	bronzo/*bronze*	280
ARTICOLO DZF	oro/*gold*	280

ELLADE
lavabo su colonna 68 monoforo predisposto 3 fori
washbain cm.68 1th (3th)

Accessori disponibili non inclusi/
Avalaible accessories not included
art.P22 - P82 - P125

FISSAGGIO
P22 - sistema fi ssaggio per lavabi sospesi per muro portante Euro 11,00
P22 - fi xing kit for wal-hung washbasin for load-bearing wall Euro 11,00

PILETTA
P125 - piletta click-clack o flusso continuo per lavabo con copertura in ceramica Euro 80,00
P125 - click-clack drain or open outlet drain for washbasin with ceramic cover Euro 80,00

SIFONE
P82 - sifone CROMO per lavabo Euro 100,00
P82 - CHROMED trap for washbasin Euro 100,00

ARTICOLO D15 – 23 kg | 12 pz pallet Italia | 16 pz pallet Export		euro
BIANCO LUCIDO	001 bianco lucido *white*	315
COLORI DISPONIBILI	009 nero lucido *black shine*	470
DECORI DISPONIBILI	013 bianco/oro *white/gold*	550
DECORO NERO/ORO	020 nero/oro *black/gold*	680

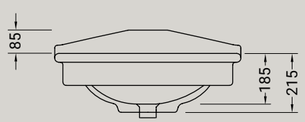

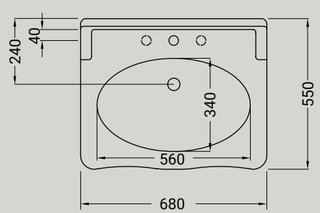

ELLADE
colonna
pedestal for washbasin D15

ARTICOLO D16 – 11,1 kg | 14 pz pallet Italia | 27 pz pallet Export		euro
BIANCO LUCIDO	001 bianco lucido *white*	195
COLORI DISPONIBILI	009 nero lucido *black shine*	285
DECORI DISPONIBILI	015 oro *gold*	370

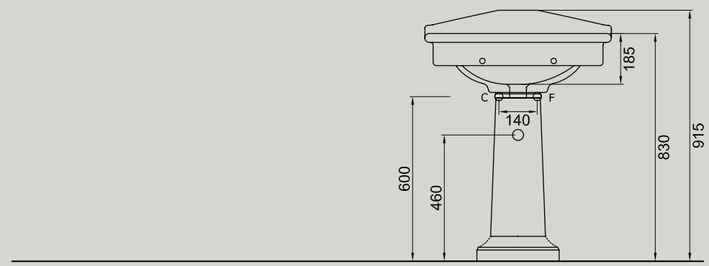

ELLADE
consolle cm 93 monoforo predisposto 3 fori
consolle cm 93 1th (3 th)

Accessori disponibili non inclusi/
Avalaible accessories not included
art.P22 - P82 - P125

FISSAGGIO
P22 - sistema fi ssaggio per lavabi sospesi per muro portante Euro 11,00
P22 - fi xing kit for wal-hung washbasin for load-bearing wall Euro 11,00

PILETTA
P125 - piletta click-clack o flusso continuo per lavabo con copertura in ceramica Euro 80,00
P125 - click-clack drain or open outlet drain for washbasin with ceramic cover Euro 80,00

SIFONE
P82 - sifone CROMO per lavabo Euro 100,00
P82 - CHROMED trap for washbasin Euro 100,00

ARTICOLO D31 – 37 kg | 8 pz pallet Italia | 12 pz pallet Export		euro
BIANCO LUCIDO	001 bianco lucido *white*	440
COLORI DISPONIBILI	009 nero lucido *black shine*	660
DECORI DISPONIBILI	013 bianco/oro *white/gold*	750
DECORO NERO/ORO	020 nero/oro *black/gold*	950

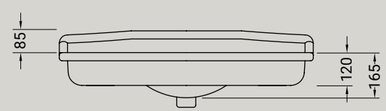

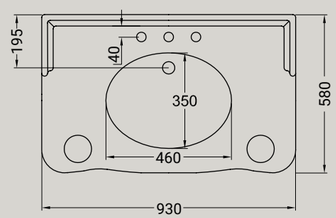

ELLADE

consolle cm 112 monoforo predisposto 3 fori
consolle cm 112 1 th (3 th)

Accessori disponibili non inclusi/
Avalaible accessories not included
art.P22 - P82 - P125

FISSAGGIO
P22 - sistema fi ssaggio per lavabi sospesi per muro portante Euro 11,00
P22 - fi xing kit for wal-hung washbasin for load-bearing wall Euro 11,00

PILETTA
P125 - piletta click-clack o flusso continuo per lavabo con copertura in ceramica Euro 80,00
P125 - click-clack drain or open outlet drain for washbasin with ceramic cover Euro 80,00

SIFONE
P82 - sifone CROMO per lavabo Euro 100,00
P82 - CHROMED trap for washbasin Euro 100,00

ARTICOLO D30 – 45,5 kg | 6 pz pallet Italia | 9 pz pallet Export		euro
BIANCO LUCIDO	**001** bianco lucido *white*	460
COLORI DISPONIBILI	**009** nero lucido *black shine*	690
DECORI DISPONIBILI	**013** bianco/oro *white/gold*	780
DECORO NERO/ORO	**020** nero/oro *black/gold*	980

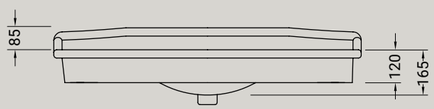

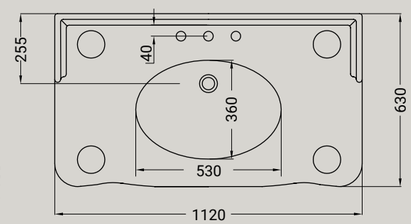

ELLADE

gamba per consolle
leg for D30 / D31

ARTICOLO D32 – 3,6 kg		euro
BIANCO LUCIDO	**001** bianco lucido *white*	185
COLORI DISPONIBILI	**009** nero lucido *black shine*	280
DECORI DISPONIBILI	**015** oro *gold*	315

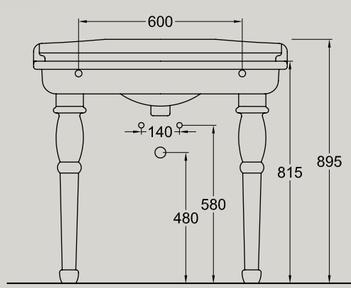

Gamba D32 per consolle D31
Leg D32 for D31

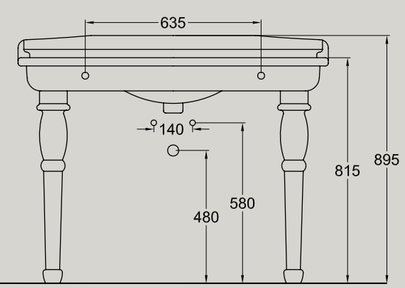

Gamba D32 per consolle D30
Leg D32 for D30

ELLADE

gamba slim per D30/D31
leg slim for D30/D31

ARTICOLO D35 – 3,6 kg		euro
BIANCO LUCIDO	**001** bianco lucido *white*	185
COLORI DISPONIBILI	**009** nero lucido *black shine*	280
DECORI DISPONIBILI	**015** oro *gold*	315

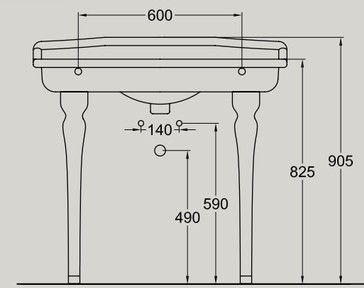

Gamba D35 per consolle D31
Leg D35 for D31

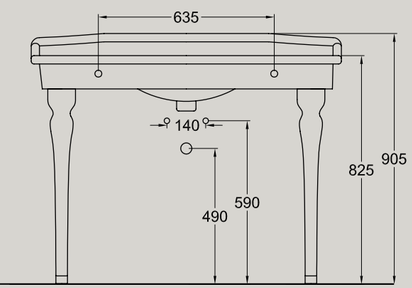

Gamba D35 per consolle D30
Leg D35 for D30

ELLADE

struttura lavabo 68 CROMO, BRONZO, ORO
structure for wash basin 68, CHROME, BRONZE, GOLD

STRUTTURA CONSOLLE 68 – 10 kg		euro
ARTICOLO V108CR	cromo/*chrome*	1250
ARTICOLO V108BR	bronzo/*bronze*	1560
ARTICOLO V108O	oro/*gold*	1560

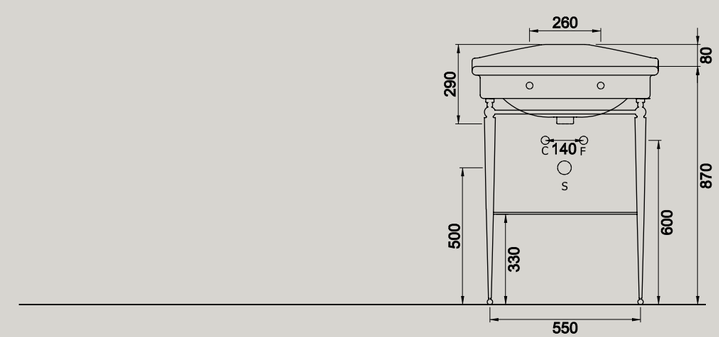

ELLADE

struttura consolle 92 CROMO, BRONZO, ORO
structure for consolle 92, CHROME, BRONZE, GOLD

STRUTTURA CONSOLLE 92 – 12 kg		euro
ARTICOLO V110CR	cromo/*chrome*	1660
ARTICOLO V110BR	bronzo/*bronze*	2050
ARTICOLO V110O	oro/*gold*	2050

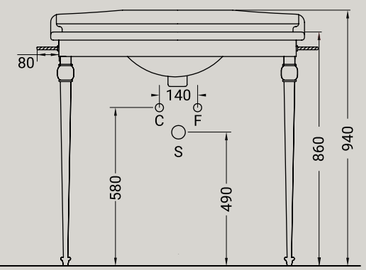

ELLADE

struttura consolle 112 CROMO, BRONZO, ORO
structure for consollle 112, CHROME, BRONZE, GOLD

STRUTTURA CONSOLLE 112 – 13 kg		euro
ARTICOLO V109CR	cromo/*chrome*	1560
ARTICOLO V109BR	bronzo/*bronze*	1950
ARTICOLO V109O	oro/*gold*	1950

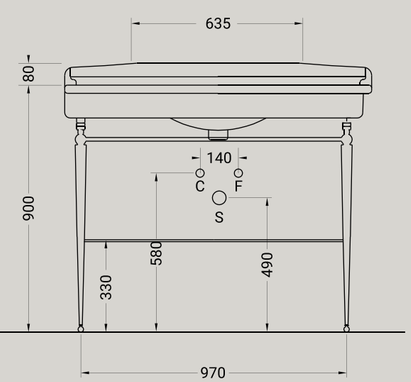

ELLADE

struttura in legno nero + consolle 93 (D31)
structure in black wood + console 93 (D31)

ARTICOLO D99 – 51,9 kg		euro
LEGNO NERO	legno nero *black wood*	1290

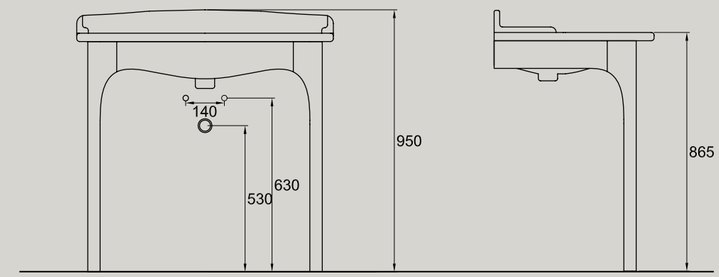

ELLADE

vasca ellade piedini BIANCO, CROMO, BRONZO, ORO
ellade bathtub with WHITE, CHROME, BRONZE, GOLD, LEGS

VASCA ELLADE – 40 kg		euro
ARTICOLO D60	bianco lucido *white*	2950
ARTICOLO D61	cromo/*chrome*	2950
ARTICOLO D62	bronzo/*bronze*	3200
ARTICOLO D63	oro/*gold*	3200

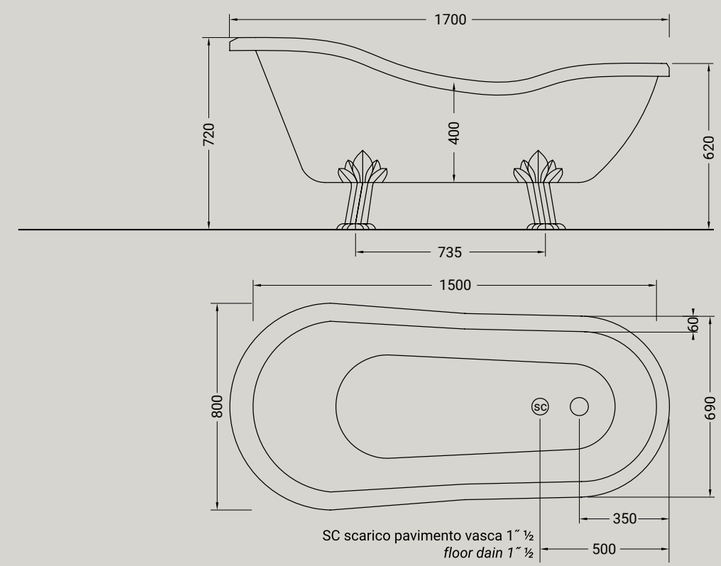

KOMFORT

KOMFORT

WC

KMR20
H45

37X55 cm

KMWR20

37X55 cm

BIDET

KM24
H45

37X55 cm

KMW24

37X55 cm

LAVABI

KM43

⦸ 43 cm

KM44
1th

⦸ 43 cm

KMCOM

⦸ 43 cm

KM60
1th

60X43 cm

design Hidra lab

KOMFORT

MADE IN ITALY

La Comodità è l'elemento centrale della progettazione della nuova collezione di sanitari KOMFORT, una comodità funzionale sui sanitari a terra ed al nuovo scarico +Plus sui sanitari sospesi. Una collezione moderna e piacevole allo sguardo, con linee di design nette ma al tempo stesso morbide, che abbracciano una nuova concezione di bagno come zona deputata al relax e al comfort.

Comfort is the central element of the design of the new KOMFORT sanitaryware collection, functional on floor-standing sanitaryware and the new rimless +Plus on wall-hung sanitaryware. A modern and pleasing at glace collection, with clean and soft design lines, which embrace a new concept of the bathroom as an area dedicated to relax and comfort.

I sanitari a terra della linea KOMFORT
sono alti **45 cm**
Back to wall Komfort sanitary wares
*are **45 cm.** high*

006
BIANCO MATT
white matt

026
NERO MATT
black matt

ʊɔɔ
GRIGIO MATT
grey matt

096
MARRONE MATT
brown matt

052
VERDE MATT
green matt

097
ROSA MATT
pink matt

122
CIOCCOLATO MATT
chocolate matt

123
NOCCIOLA MATT
hazelnut matt

121
SENAPE MATT
mustard matt

KOMFORT —— COLORATI LUCIDI

108
SHINE GREY

105
SHINE RED

107
SHINE BLU

106
SHINE GREEN

109
SHINE YELLOW

116
SHINE PINK

127
NERO MATT/ORO MATT
black matt/gold matt

013
BIANCO/ORO
white/gold

045
BIANCO MATT/ORO MATT
white matt/gold matt

014
BIANCO/PLATINO
white/platinum

126
BIANCO MATT/PLATINO MATT
whit matt/platinum matt

129
NERO MATT/PLATINO MATT
black matt/platinum matt

063
BIANCO/ORO ROSA
white/rose gold

120
BIANCO MATT/ORO ROSA MATT
white matt/rose gold matt

128
NERO MATT/ORO ROSA MATT
black matt/rose gold matt

100
CEPPO DI GRÈ
grey

101
white matt
marble

103
GREEN ALPES
marble

124
TRAVERTINO
travertino

KOMFORT +PLUS

vaso sospeso senza brida +Plus + kit fissaggio
wall-hung rimless +Plus WC + fixing kit

Accessori disponibili non inclusi/
Avalaible accessories not included
art. P81

RACCORDO
P81 - raccordo di scarico parete Euro 27,00
P81 - horizontal outlet plastic pipe Euro 27,00

ARTICOLO KMWR20 – 25 kg | 12 pz pallet Italia | 20 pz pallet Export — euro

BIANCO LUCIDO	001 bianco lucido *white*	400
COLORI DISPONIBILI	106 shine green; 108 shine grey; 105 shine red; 109 shine yellow; 107 shine blu; 116 shine pink; 006 bianco matt *white matt*; 026 nero matt *black matt*; 053 grigio matt *grey matt*; 052 verde matt *green matt*; 096 marrone matt *brown matt*; 097 rosa matt *pink matt*; 121 senape *mustard*; 122 cioccolato *chocolate*; 123 nocciola *hazelnut*	600
TEXTURE DISPONIBILI	100 ceppo di gré *grey*; 101 white matt *marble*; 103 green alpes *marble*; 124 travertino *travertino*	700

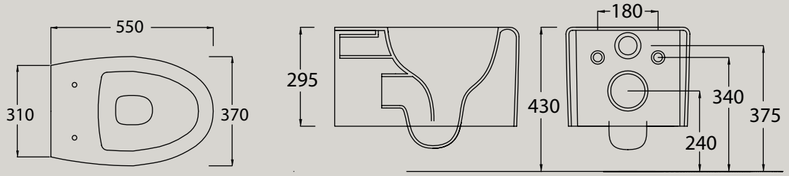

KOMFORT

bidet sospeso + kit fissaggio
wall hung bidet + fixing kit

Accessori disponibili non inclusi/
Avalaible accessories not included
art.P91

SIFONE
P91 - sifone ribassato per bidet Euro 90,00
P91 - reduced trap for wall-hung bidet Euro 90,00

ARTICOLO KMW24 – 21 kg | 12 pz pallet Italia | 20 pz pallet Export — euro

BIANCO LUCIDO	001 bianco lucido *white*	400
COLORI DISPONIBILI	106 shine green; 108 shine grey; 105 shine red; 109 shine yellow; 107 shine blu; 116 shine pink; 006 bianco matt *white matt*; 026 nero matt *black matt*; 053 grigio matt *grey matt*; 052 verde matt *green matt*; 096 marrone matt *brown matt*; 097 rosa matt *pink matt*; 121 senape *mustard*; 122 cioccolato *chocolate*; 123 nocciola *hazelnut*	600
TEXTURE DISPONIBILI	100 ceppo di gré *grey*; 101 white matt *marble*; 103 green alpes *marble*; 124 travertino *travertino*	700

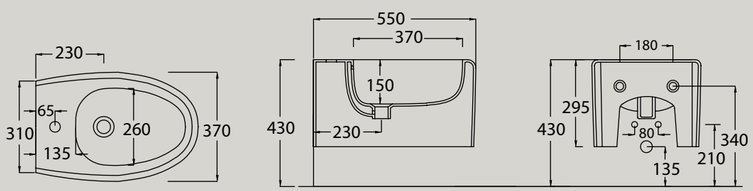

KOMFORT H45

vaso a terra senza brida traslato filo parete + kit fissaggio ghost
wc rimless adjustable flush back to wall + ghost fixing

Accessori disponibili non inclusi/
Avalaible accessories not included
art.P57 - P59 - P60 - P61 - P64 - P81

A*
CURVE SCARICO PAVIMENTO
curva P59 - scarico regolabile da 60 a 100 Euro 33,00
curva P57 - scarico regolabile da 110 a 150 Euro 27,00
curva P60 - scarico regolabile da 160 a 200 Euro 33,00
curva P64 -scarico regolabile da 210 a 220 Euro 33,00

VERTICAL OUTLET PLASTIC PIPE
vertical outlet P59 - adjustable 60-100 Euro 33,00
vertical outlet P57 - adjustable 110-150 Euro 27,00
vertical outlet P60 - adjustable 160-200 Euro 33,00
vertical outlet P64 - adjustable 210 - 220 euro 33,00

KOMFORT H45

bidet terra filomuro + kit fissaggio ghost
back to wall bidet + ghost fixing

KOMFORT

coprivaso a caduta rallentata sgancio rapido
quick release soft-close seat

ARTICOLO KMR20 – 33 kg | 10 pz pallet Italia | 20 pz pallet Export — euro

BIANCO LUCIDO	001 bianco lucido *white*	400
TEXTURE DISPONIBILI	100 ceppo di gré *grey*; 101 white matt *marble*; 103 green alpes *marble*; 124 travertino *travertino*	700
COLORI DISPONIBILI	106 shine green; 108 shine grey; 105 shine red; 109 shine yellow; 107 shine blu; 116 shine pink; 006 bianco matt *white matt*; 026 nero matt *black matt*; 053 grigio matt *grey matt*; 052 verde matt *green matt*; 096 marrone matt *brown matt*; 097 rosa matt *pink matt*; 121 senape *mustard*; 122 cioccolato *chocolate*; 123 nocciola *hazelnut*	600

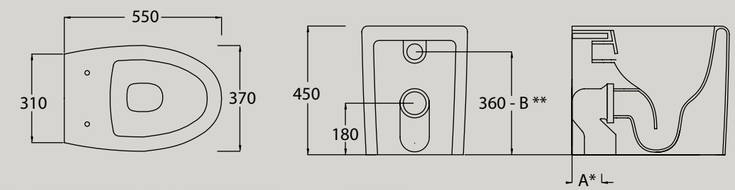

B** - RACCORDO CARICO ACQUA / *PIPE INLET WATER*
P61 - regolabile 340 o 380 Euro 27,00
P61 - djustable 340 or 380 Euro 27,00

RACCORDO
P81 - raccordo di scarico parete Euro 27,00
P81 - horizontal outlet plastic pipe Euro 27,00

ARTICOLO KM24 – 24 kg | 10 pz pallet Italia | 20 pz pallet Export — euro

BIANCO LUCIDO	001 bianco lucido *white*	400
TEXTURE DISPONIBILI	100 ceppo di gré *grey*; 101 white matt *marble*; 103 green alpes *marble*; 124 travertino *travertino*	700
COLORI DISPONIBILI	106 shine green; 108 shine grey; 105 shine red; 109 shine yellow; 107 shine blu; 116 shine pink; 006 bianco matt *white matt*; 026 nero matt *black matt*; 053 grigio matt *grey matt*; 052 verde matt *green matt*; 096 marrone matt *brown matt*; 097 rosa matt *pink matt*; 121 senape *mustard*; 122 cioccolato *chocolate*; 123 nocciola *hazelnut*	600

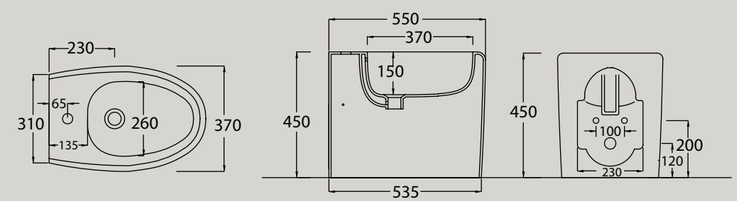

ARTICOLO KMZQ – 3 kg — euro

BIANCO LUCIDO	001 bianco lucido *white*	160
COLORI DISPONIBILI	106 shine green; 108 shine grey; 105 shine red; 109 shine yellow; 107 shine blu; 116 shine pink; 006 bianco matt *white matt*; 026 nero matt *black matt*; 053 grigio matt *grey matt*; 052 verde matt *green matt*; 096 marrone matt *brown matt*; 097 rosa matt *pink matt*; 121 senape *mustard*; 122 cioccolato *chocolate*; 123 nocciola *hazelnut*	240

KOMFORT
lavabo tondo appoggio
round countertop washbasin

Accessori disponibili non inclusi/
Avalaible accessories not included
art.P85 - P90 - P125

FISSAGGIO
P85 - sistema fissaggio per lavabi appoggio Euro 11,00
P85 - fixing kit for countertop washbasin Euro 11,00

PILETTA
P90 - piletta flusso continuo per lavabo Euro 80,00
P125 - piletta click-clack o flusso continuo per lavabo con copertura in ceramica Euro 80,00

P90 - open outlet drain for washbasin Euro 80,00
P125 - click-clack drain or open outlet drain for washbasin with ceramic cover Euro 80,00

ARTICOLO KM43 – 10 kg | 34 pz pallet Italia | 60 pz pallet Export — euro

		euro
BIANCO LUCIDO	001 bianco lucido *white*	260
TEXTURE DISPONIBILI	100 ceppo di gré *grey*; 101 white matt *marble*; 103 green alpes *marble*; 124 travertino *travertino*	550
COLORI DISPONIBILI	106 shine green; 108 shine grey; 105 shine red; 109 shine yellow; 107 shine blu; 116 shine pink; 006 bianco matt *white matt*; 026 nero matt *black matt*; 053 grigio matt *grey matt*; 052 verde matt *green matt*; 096 marrone matt *brown matt*; 097 rosa matt *pink matt*; 121 senape *mustard*; 122 cioccolato *chocolate*; 123 nocciola *hazelnut*	390
DECORI LUCIDI DISPONIBILI	013 bianco/oro *white/gold*; 014 bianco/platino *white/platinum*; 063 bianco/oro rosa *white/rose gold*	625
DECORI OPACHI DISPONIBILI	045 bianco m./oro *white m./gold*; 120 bianco m./oro rosa *white m./rose gold*; 126 bianco m./platino *white m./platinum*; 127 nero m./oro *black m./gold*; 128 nero m./oro rosa *black m./rose gold*; 129 nero m./platino *black m./platinum*	760

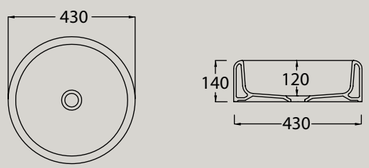

KOMFORT
lavabo tondo appoggio con piano rubinetto
round countertop washbasin 1th

Accessori disponibili non inclusi/
Avalaible accessories not included
art.P85 - P90 - P125

FISSAGGIO
P85 - sistema fissaggio per lavabi appoggio Euro 11,00
P85 - fixing kit for countertop washbasin Euro 11,00

PILETTA
P90 - piletta flusso continuo per lavabo Euro 80,00
P125 - piletta click-clack o flusso continuo per lavabo con copertura in ceramica Euro 80,00

P90 - open outlet drain for washbasin Euro 80,00
P125 - click-clack drain or open outlet drain for washbasin with ceramic cover Euro 80,00

ARTICOLO KM44 – 11 kg | 34 pz pallet Italia | 60 pz pallet Export — euro

		euro
BIANCO LUCIDO	001 bianco lucido *white*	260
TEXTURE DISPONIBILI	100 ceppo di gré *grey*; 101 white matt *marble*; 103 green alpes *marble*; 124 travertino *travertino*	550
COLORI DISPONIBILI	106 shine green; 108 shine grey; 105 shine red; 109 shine yellow; 107 shine blu; 116 shine pink; 006 bianco matt *white matt*; 026 nero matt *black matt*; 053 grigio matt *grey matt*; 052 verde matt *green matt*; 096 marrone matt *brown matt*; 097 rosa matt *pink matt*; 121 senape *mustard*; 122 cioccolato *chocolate*; 123 nocciola *hazelnut*	390
DECORI LUCIDI DISPONIBILI	013 bianco/oro *white/gold*; 014 bianco/platino *white/platinum*; 063 bianco/oro rosa *white/rose gold*	625
DECORI OPACHI DISPONIBILI	045 bianco m./oro *white m./gold*; 120 bianco m./oro rosa *white m./rose gold*; 126 bianco m./platino *white m./platinum*; 127 nero m./oro *black m./gold*; 128 nero m./oro rosa *black m./rose gold*; 129 nero m./platino *black m./platinum*	760

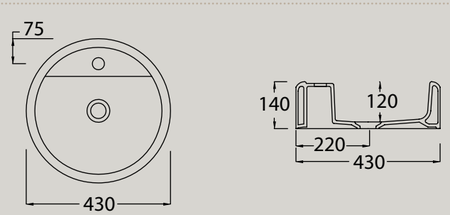

KOMFORT
modulo freestanding in ceramica
freestanding ceramic elements

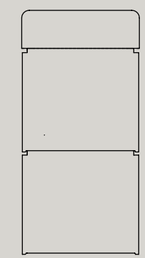

ARTICOLO KMCOM — euro

		euro
BIANCO LUCIDO	001 bianco lucido *white*	260
TEXTURE DISPONIBILI	100 ceppo di gré *grey*; 101 white matt *marble*; 103 green alpes *marble*; 124 travertino *travertino*	550
COLORI DISPONIBILI	106 shine green; 108 shine grey; 105 shine red; 109 shine yellow; 107 shine blu; 116 shine pink; 006 bianco matt *white matt*; 026 nero matt *black matt*; 053 grigio matt *grey matt*; 052 verde matt *green matt*; 096 marrone matt *brown matt*; 097 rosa matt *pink matt*; 121 senape *mustard*; 122 cioccolato *chocolate*; 123 nocciola *hazelnut*	390
DECORI LUCIDI DISPONIBILI	013 bianco/oro *white/gold*; 014 bianco/platino *white/platinum*; 063 bianco/oro rosa *white/rose gold*	625
DECORI OPACHI DISPONIBILI	045 bianco m./oro *white m./gold*; 120 bianco m./oro rosa *white m./rose gold*; 126 bianco m./platino *white m./platinum*; 127 nero m./oro *black m./gold*; 128 nero m./oro rosa *black m./rose gold*; 129 nero m./platino *black m./platinum*	760

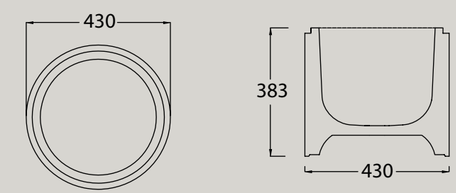

KOMFORT
lavabo ovale appoggio con piano rubinetto dx/sx
oval countertop washbasin 1th dx/sx

Accessori disponibili non inclusi/
Avalaible accessories not included
art.P85 - P90 - P125

FISSAGGIO
P85 - sistema fissaggio per lavabi appoggio Euro 11,00
P85 - fixing kit for countertop washbasin Euro 11,00

PILETTA
P90 - piletta flusso continuo per lavabo Euro 80,00
P125 - piletta click-clack o flusso continuo per lavabo con copertura in ceramica Euro 80,00

P90 - open outlet drain for washbasin Euro 80,00
P125 - click-clack drain or open outlet drain for washbasin with ceramic cover Euro 80,00

ARTICOLO KM60 – 14 kg | 20 pz pallet Italia | 60 pz pallet Export — euro

		euro
BIANCO LUCIDO	001 bianco lucido *white*	260
TEXTURE DISPONIBILI	100 ceppo di gré *grey*; 101 white matt *marble*; 103 green alpes *marble*; 124 travertino *travertino*	550
COLORI DISPONIBILI	106 shine green; 108 shine grey; 105 shine red; 109 shine yellow; 107 shine blu; 116 shine pink; 006 bianco matt *white matt*; 026 nero matt *black matt*; 053 grigio matt *grey matt*; 052 verde matt *green matt*; 096 marrone matt *brown matt*; 097 rosa matt *pink matt*; 121 senape *mustard*; 122 cioccolato *chocolate*; 123 nocciola *hazelnut*	390
DECORI LUCIDI DISPONIBILI	013 bianco/oro *white/gold*; 014 bianco/platino *white/platinum*; 063 bianco/oro rosa *white/rose gold*	625
DECORI OPACHI DISPONIBILI	045 bianco m./oro *white m./gold*; 120 bianco m./oro rosa *white m./rose gold*; 126 bianco m./platino *white m./platinum*; 127 nero m./oro *black m./gold*; 128 nero m./oro rosa *black m./rose gold*; 129 nero m./platino *black m./platinum*	760

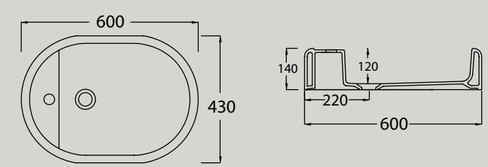

PILETTA

piletta click-clack per lavabo con copertura in ceramica
click-clack drain for washbasin with ceramic cover

ARTICOLO P125 – 15 kg — euro

COLORI DISPONIBILI	**106** shine green; **108** shine grey; **105** shine red; **109** shine yellow; **107** shine blu; **116** shine pink	80
	006 bianco matt *white matt*; **026** nero matt *black matt*; **053** grigio matt *grey matt*; **052** verde matt *green matt*; **096** marrone matt *brown matt*; **097** rosa matt *pink matt*; **121** senape *mustard*; **122** cioccolato *chocolate*; **123** nocciola *hazelnut*	
TEXTURE DISPONIBILI	**100** ceppo di gré *grey*; **101** white matt *marble*; **103** green alpes *marble*; **124** travertino *travertino*	80

KOMFORT

piano slim per lavabi komfort/sphere cm. 100X46 dx/sx
slim shelf suit for washbasins komfort/ sphere cm. 100x46 dx/sx

ARTICOLO KMPS - 10 kg — euro

FINITURE DISPONIBILI	**026** nero matt *black matt*; **006** bianco matt *white matt*; **115** corten *corten*	490

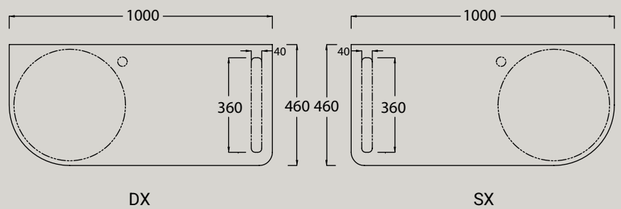

KOMFORT

piano slim per lavabi komfort/sphere cm. 120X46 dx/sx
slim shelf suit for washbasins komfort/ sphere cm. 120x46 dx/sx

ARTICOLO KMPSD - 10 kg — euro

FINITURE DISPONIBILI	**026** nero matt *black matt*; **006** bianco matt *white matt*; **115** corten *corten*	590

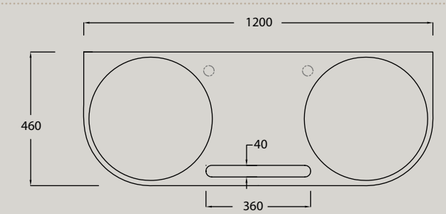

KOMFORT

vasca in acrilico
bathtube in acrylic

ARTICOLO KMV60 – 151,0 kg — euro — euro

ARTICOLO KMV60L	**001** bianco lucido *white shine*	2650	**ARTICOLO KMV60O**	**006** bianco matt *white matt*	3150

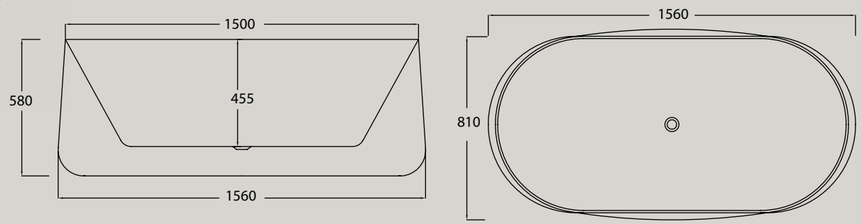

KOMFORT

mensola in legno cm.100X46 h10 + staffa di fissaggio inox
wood shelf cm. 100x46 h10 + inox adjustable bracket

ARTICOLO KMTF100V - 5 kg — euro

FINITURE DISPONIBILI	- vintage *vintage*	460

KOMFORT

mensola in legno cm.120X46 h10 + staffa di fissaggio inox
wood shelf cm. 120x46 h10 + inox adjustable bracket

ARTICOLO KMTF120V - 7 kg

FINITURE DISPONIBILI	- vintage *vintage*	480

KOMFORT

base con un cassetto cm. 60x46 h26
(da completare con top di copertura KMTP60 o KMTP120 per due cassetti)
base unit with one drawer cm. 60X46 h26 (complete with finishing top KMTP60 or KMTP120 for double drawer)

ARTICOLO KMBA60 - 12 kg — euro

FINITURE DISPONIBILI	**001** bianco lucido *white*; **006** bianco matt *white matt*; **027** argento opaco *matt silver*; **118** tortora opaco *matt tortora*; **119** graphite opaco *matt graphite*	500

KOMFORT

base con un cassetto cm. 80x46 h26
(da completare con top di copertura KMTP80)
base unit with one drawer cm. 80X46 h26 (complete with finishing top KMTP80)

ARTICOLO KMBA80 - 14 kg

FINITURE DISPONIBILI	**001** bianco lucido *white*; **006** bianco matt *white matt*; **027** argento opaco *matt silver*; **118** tortora opaco *matt tortora*; **119** graphite opaco *matt graphite*	550

KOMFORT

base con un cassetto cm. 100x46 h26
(da completare con top di copertura KMTP100)
base unit with one drawer cm. 100X46 h26 (complete with finishing top KMTP100)

ARTICOLO KMBA100 - 17 kg

FINITURE DISPONIBILI	**001** bianco lucido *white*; **006** bianco matt *white matt*; **027** argento opaco *matt silver*; **118** tortora opaco *matt tortora*; **119** graphite opaco *matt graphite*	600

KOMFORT

top di copertura per cassetto cm. 60,5x46,5 h1,8
finishing top suit for drawer cm. 60,5x46,5 h1,8

ARTICOLO KMTP60 - 1,7 kg — euro

FINITURE DISPONIBILI	**001** bianco lucido *white*; **006** bianco matt *white matt*; **027** argento opaco *matt silver*; **118** tortora opaco *matt tortora*; **119** graphite opaco *matt graphite*	100

KOMFORT

top di copertura per cassetto cm. 80,5x46,5 h1,8
finishing top suit for drawer cm. 80,5x46,5 h1,8

ARTICOLO KMTP80 - 2,5 kg

FINITURE DISPONIBILI	**001** bianco lucido *white*; **006** bianco matt *white matt*; **027** argento opaco *matt silver*; **118** tortora opaco *matt tortora*; **119** graphite opaco *matt graphite*	125

KOMFORT

top di copertura per cassetto cm. 100,5x46,5 h1,8
finishing top suit for drawer cm. 100,5x46,5 h1,8

ARTICOLO KMTP100 - 3,3 kg

FINITURE DISPONIBILI	**001** bianco lucido *white*; **006** bianco matt *white matt*; **027** argento opaco *matt silver*; **118** tortora opaco *matt tortora*; **119** graphite opaco *matt graphite*	150

KOMFORT

top di copertura per cassetto cm. 120,5x46,5 h1,8
finishing top suit for drawer cm. 120,5x46,5 h1,8

ARTICOLO KMTP120 - 4,5 kg

FINITURE DISPONIBILI	**001** bianco lucido *white*; **006** bianco matt *white matt*; **027** argento opaco *matt silver*; **118** tortora opaco *matt tortora*; **119** graphite opaco *matt graphite*	200

FASTER

FASTER

profondità
width

53

WC

FART40
37x53 cm

FAWR20
37X53 cm

FAR12
68X37 cm

BIDET

FA14
37x53 cm

FAW14
37x53 cm

profondità
width

48

FARTM20
37x48 cm

FAWRM20
37X48 cm

FAM24
37x48 cm

FAWM24
37x48 cm

design Hidra Ceramica

FASTER

MADE IN ITALY

Usufruire di un bagno contemporaneo sin dal risveglio e rivivere ogni giorno la bellezza dell'essenzialità. Ecco il vantaggio della collezione Faster, che grazie alla robustezza delle curve e alla raffinatezza delle linee nette, dona proporzione e semplicità al luogo più intimo della casa. In questo modo viene alla luce un paesaggio in cui il benessere si sposa con il comfort in un' esultanza di bellezza che dura nel tempo.

Enjoy a contemporary bathroom from the beginning and, relive every day the beauty of the essential.
Here is the advantage of Faster collection, thanks to its robustness of the curves and the sophistication of the sharp lines, gives proportion and simplicity to the most intimate place of the house. In this way a landscape comes to light in which the marries with comfort in an exultation of beauty that lasts over time wellness.

006
BIANCO MATT
white matt

026
NERO MATT
black matt

053
GRIGIO MATT
grey matt

096
MARRONE MATT
brown matt

052
VERDE MATT
green matt

097
ROSA MATT
pink matt

122
CIOCCOLATO MATT
chocolate matt

123
NOCCIOLA MATT
hazelnut matt

121
SENAPE MATT
mustard matt

001
WHITE

009
SHINE BLACK

108
SHINE GREY

105
SHINE RED

106
SHINE GREEN

109
SHINE YELLOW

107
SHINE BLU

116
SHINE PINK

FASTER
vaso sospeso senza brida + kit fissaggio
wc wall hung rimless + fixing kit

Accessori disponibili non inclusi/
Avalaible accessories not included
art. P81

RACCORDO
P81 - raccordo di scarico parete Euro 27,00
P81 - horizontal outlet plastic pipe Euro 27,00

ARTICOLO FAWR20 – 23 kg | 12 pz pallet Italia | 20 pz pallet Export — euro

BIANCO LUCIDO: 001 bianco lucido *white* — 360

COLORI DISPONIBILI: 009 shine black, 106 shine green, 108 shine grey, 105 shine red, 109 shine yellow, 107 shine blu, 116 shine pink
006 bianco matt *white matt*, 026 nero matt *black matt*, 053 grigio matt *grey matt*, 096 marrone matt *brown matt*, 052 verde matt *green matt*, 097 rosa matt *pink matt*, 121 senape *mustard*, 122 cioccolato *chocolate*, 123 nocciola *hazelnut* — 540

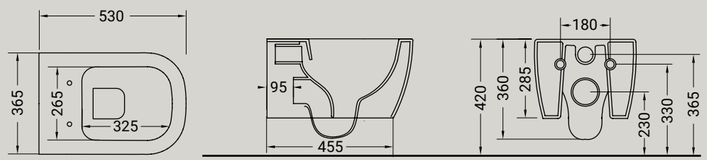

FASTER
bidet sospeso + kit fissaggio
wall hung bidet + fixing kit

Accessori disponibili non inclusi/
Avalaible accessories not included
art.P91

SIFONE
P91 - sifone ribassato per bidet Euro 90,00
P91 - reduced trap for wall-hung bidet Euro 90,00

ARTICOLO FAW14 – 19 kg | 12 pz pallet Italia | 20 pz pallet Export — euro

BIANCO LUCIDO: 001 bianco lucido *white* — 360

COLORI DISPONIBILI: 009 shine black, 106 shine green, 108 shine grey, 105 shine red, 109 shine yellow, 107 shine blu, 116 shine pink
006 bianco matt *white matt*, 026 nero matt *black matt*, 053 grigio matt *grey matt*, 096 marrone matt *brown matt*, 052 verde matt *green matt*, 097 rosa matt *pink matt*, 121 senape *mustard*, 122 cioccolato *chocolate*, 123 nocciola *hazelnut* — 540

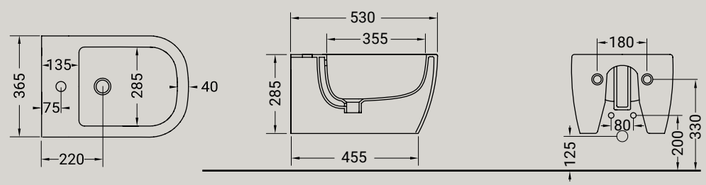

FASTER
vaso terra filomuro rimless traslato + kit fissaggio
wc back to wall rimless adjustable flush + fixing kit

Accessori disponibili non inclusi/
Avalaible accessories not included
art.P57 - P59 - P60 - P61 - P64 - P81

ARTICOLO FART40 – 25 kg | 10 pz pallet Italia | 20 pz pallet Export — euro

BIANCO LUCIDO: 001 bianco lucido *white* — 360

COLORI DISPONIBILI: 009 shine black, 106 shine green, 108 shine grey, 105 shine red, 109 shine yellow, 107 shine blu, 116 shine pink
006 bianco matt *white matt*, 026 nero matt *black matt*, 053 grigio matt *grey matt*, 096 marrone matt *brown matt*, 052 verde matt *green matt*, 097 rosa matt *pink matt*, 121 senape *mustard*, 122 cioccolato *chocolate*, 123 nocciola *hazelnut*

A*
CURVE SCARICO PAVIMENTO
curva P59 - scarico regolabile da 60 a 110 Euro 33,00
curva P57 - scarico regolabile da 120 a 150 Euro 27,00
curva P60 - scarico regolabile da 160 a 200 Euro 33,00
curva P64 -scarico regolabile da 210 a 220 Euro 33,00

VERTICAL OUTLET PLASTIC PIPE
vertical outlet P59 - adjustable 60-110 Euro 33,00
vertical outlet P57 - adjustable 120-150 Euro 27,00
vertical outlet P60 - adjustable 160-200 Euro 33,00
vertical outlet P64 - adjustable 210 - 220 euro 33,00

B**
RACCORDO CARICO ACQUA / *PIPE INLET WATER*
P61 - regolabile 325 o 365 Euro 27,00
P61 - djustable 325 or 365 Euro 27,00

RACCORDO
P81 - raccordo di scarico parete Euro 27,00
P81 - horizontal outlet plastic pipe Euro 27,00

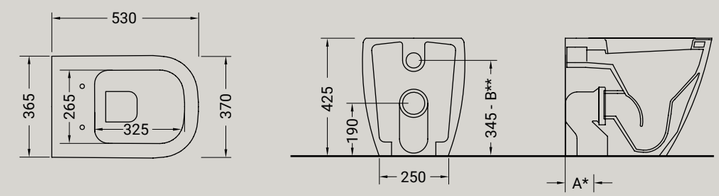

FASTER
bidet terra filomuro + kit fissaggio
back to wall bidet + fixing kit

ARTICOLO FA14 – 22 kg | 10 pz pallet Italia | 20 pz pallet Export — euro

BIANCO LUCIDO: 001 bianco lucido *white* — 360

COLORI DISPONIBILI: 009 shine black, 106 shine green, 108 shine grey, 105 shine red, 109 shine yellow, 107 shine blu, 116 shine pink
006 bianco matt *white matt*, 026 nero matt *black matt*, 053 grigio matt *grey matt*, 096 marrone matt *brown matt*, 052 verde matt *green matt*, 097 rosa matt *pink matt*, 121 senape *mustard*, 122 cioccolato *chocolate*, 123 nocciola *hazelnut* — 540

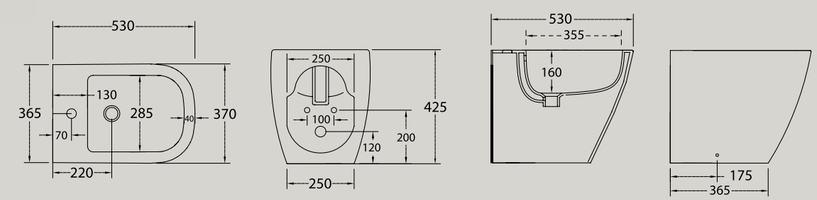

FASTER MINI

vaso sospeso senza brida + kit fissaggio
wc wall hung rimless + fixing kit

Accessori disponibili non inclusi/
Avalaible accessories not included
art. P81

RACCORDO
P81 - raccordo di scarico parete Euro 27,00
P81 - horizontal outlet plastic pipe Euro 27,00

ARTICOLO FAWRM20 – 23 kg | 12 pz pallet Italia | 20 pz pallet Export — euro

BIANCO LUCIDO
- **001** bianco lucido *white* — 360

COLORI DISPONIBILI — 540
- **009** shine black
- **106** shine green
- **108** shine grey
- **105** shine red
- **109** shine yellow
- **107** shine blu
- **116** shine pink
- **006** bianco matt *white matt*
- **026** nero matt *black matt*
- **053** grigio matt *grey matt*
- **096** marrone matt *brown matt*
- **052** verde matt *green matt*
- **097** rosa matt *pink matt*
- **121** senape *mustard*
- **122** cioccolato *chocolate*
- **123** nocciola *hazelnut*

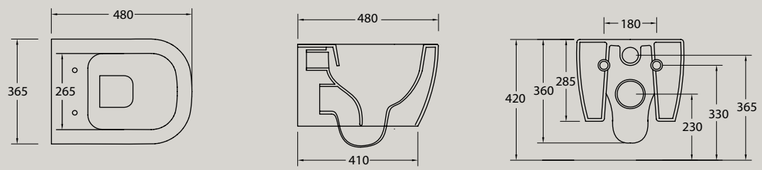

FASTER MINI

bidet sospeso + kit fissaggio
wall hung bidet + fixing kit

Accessori disponibili non inclusi/
Avalaible accessories not included
art.P91

SIFONE
P91 - sifone ribassato per bidet Euro 90,00
P91 - reduced trap for wall-hung bidet Euro 90,00

ARTICOLO FAWM24 – 19 kg | 12 pz pallet Italia | 20 pz pallet Export — euro

BIANCO LUCIDO
- **001** bianco lucido *white* — 360

COLORI DISPONIBILI — 540
- **009** shine black
- **106** shine green
- **108** shine grey
- **105** shine red
- **109** shine yellow
- **107** shine blu
- **116** shine pink
- **006** bianco matt *white matt*
- **026** nero matt *black matt*
- **053** grigio matt *grey matt*
- **096** marrone matt *brown matt*
- **052** verde matt *green matt*
- **097** rosa matt *pink matt*
- **121** senape *mustard*
- **122** cioccolato *chocolate*
- **123** nocciola *hazelnut*

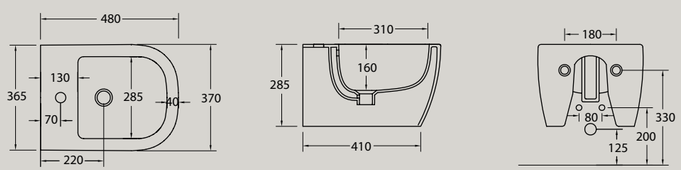

FASTER MINI

vaso terra filomuro rimless traslato + kit fissaggio
wc back to wall rimless adjustable flush + fixing kit

Accessori disponibili non inclusi/
Avalaible accessories not included
art.P57 - P63 - P64 - P81

A*
CURVE SCARICO PAVIMENTO
curva P57 - scarico regolabile da 70 a 110 Euro 27,00
curva P64 - scarico regolabile da 120 a 160 Euro 33,00

VERTICAL OUTLET PLASTIC PIPE
vertical outlet P57 - adjustable 70-110 Euro 27,00
vertical outlet P64 - adjustable 120-160 Euro 33,00

B**
RACCORDO CARICO ACQUA / *PIPE INLET WATER*
P63 - regolabile 330 o 360 Euro 27,00
P63 - djustable 330 or 360 Euro 27,00

RACCORDO
P81 - raccordo di scarico parete Euro 27,00
P81 - horizontal outlet plastic pipe Euro 27,00

ARTICOLO FARTM20 – 25 kg | 10 pz pallet Italia | 20 pz pallet Export — euro

BIANCO LUCIDO
- **001** bianco lucido *white* — 360

COLORI DISPONIBILI — 540
- **009** shine black
- **106** shine green
- **108** shine grey
- **105** shine red
- **109** shine yellow
- **107** shine blu
- **116** shine pink
- **006** bianco matt *white matt*
- **026** nero matt *black matt*
- **053** grigio matt *grey matt*
- **096** marrone matt *brown matt*
- **052** verde matt *green matt*
- **097** rosa matt *pink matt*
- **121** senape *mustard*
- **122** cioccolato *chocolate*
- **123** nocciola *hazelnut*

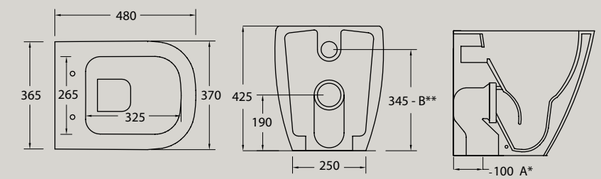

FASTER MINI

bidet terra filomuro + kit fissaggio
back to wall bidet + fixing kit

ARTICOLO FAM24 – 22 kg | 10 pz pallet Italia | 20 pz pallet Export — euro

BIANCO LUCIDO
- **001** bianco lucido *white* — 360

COLORI DISPONIBILI — 540
- **009** shine black
- **106** shine green
- **108** shine grey
- **105** shine red
- **109** shine yellow
- **107** shine blu
- **116** shine pink
- **006** bianco matt *white matt*
- **026** nero matt *black matt*
- **053** grigio matt *grey matt*
- **096** marrone matt *brown matt*
- **052** verde matt *green matt*
- **097** rosa matt *pink matt*
- **121** senape *mustard*
- **122** cioccolato *chocolate*
- **123** nocciola *hazelnut*

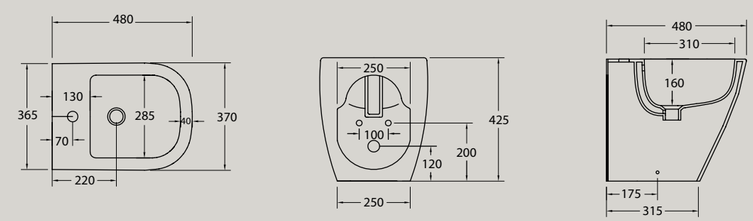

FASTER

vaso monoblocco rimless traslato
+ kit fissaggio
close coupled wc rimless adjustable flushing
+ fixing kit

ARTICOLO FAR12 – 33 kg | 6 pz pallet Italia | 9 pz pallet Export — euro

BIANCO LUCIDO	001 bianco lucido *white*	415
COLORI DISPONIBILI	009 shine black; 106 shine green; 108 shine grey; 105 shine red; 109 shine yellow; 107 shine blu; 116 shine pink; 006 bianco matt *white matt*; 026 nero matt *black matt*; 053 grigio matt *grey matt*; 096 marrone matt *brown matt*; 052 verde matt *green matt*; 097 rosa matt *pink matt*; 121 senape *mustard*; 122 cioccolato *chocolate*; 123 nocciola *hazelnut*	620

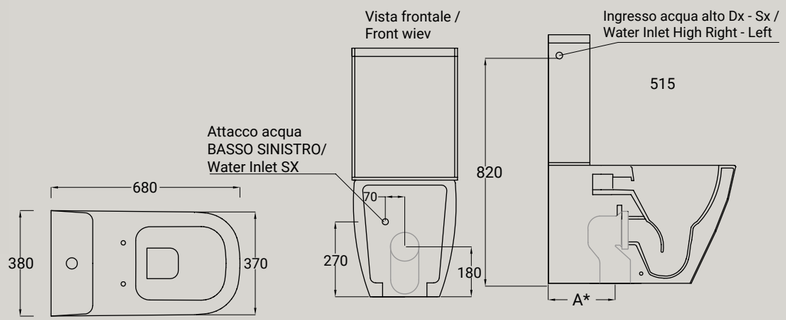

A*
CURVE SCARICO PAVIMENTO
curva P59 - scarico regolabile da 100 a 245 Euro 33,00
curva P57 - scarico regolabile 250 Euro 27,00
curva P60 - scarico regolabile da 240 a 300 Euro 33,00

VERTICAL OUTLET PLASTIC PIPE
vertical outlet P59 - adjustable 100-245 Euro 33,00
vertical outlet P57 - adjustable 250 Euro 27,00
vertical outlet P60 - adjustable 240-300 Euro 33,00

FASTER

cassetta monoblocco
ceramic cistern

ARTICOLO FA18 – CASSETTA MB PER FAR12 / MB CISTERN FOR FAR12 – 14 kg — euro

BIANCO LUCIDO	001 bianco lucido *white*	160
COLORI DISPONIBILI	009 shine black; 106 shine green; 108 shine grey; 105 shine red; 109 shine yellow; 107 shine blu; 116 shine pink; 006 bianco matt *white matt*; 026 nero matt *black matt*; 053 grigio matt *grey matt*; 096 marrone matt *brown matt*; 052 verde matt *green matt*; 097 rosa matt *pink matt*; 121 senape *mustard*; 122 cioccolato *chocolate*; 123 nocciola *hazelnut*	240

Accessori disponibili non inclusi/
Avalaible accessories not included
art. P7576

MECCANISMO
P7576 - scarico doppio flusso geberit entratya acqua bassa o alta Euro 90,00
P7576 - flushing system geberit dual flushing system low high water inlet Euro 90,00

FASTER

coprivaso slim a caduta rallentata
e sgancio rapido
slim seat cover soft-close quick release

ARTICOLO FAZQ – 3 kg — euro

BIANCO LUCIDO	001 bianco lucido *white*	160
COLORI DISPONIBILI	009 shine black; 106 shine green; 108 shine grey; 105 shine red; 109 shine yellow; 107 shine blu; 116 shine pink; 006 bianco matt *white matt*; 026 nero matt *black matt*; 053 grigio matt *grey matt*; 096 marrone matt *brown matt*; 052 verde matt *green matt*; 097 rosa matt *pink matt*; 121 senape *mustard*; 122 cioccolato *chocolate*; 123 nocciola *hazelnut*	240

FASTER

vasca in solid surface
bathtub in solid surface

ARTICOLO FV61 – 151,0 kg — euro

ARTICOLO FV61L	001 bianco lucido *white shine*	4350
ARTICOLO FV61O	006 bianco matt *white matt*	4350

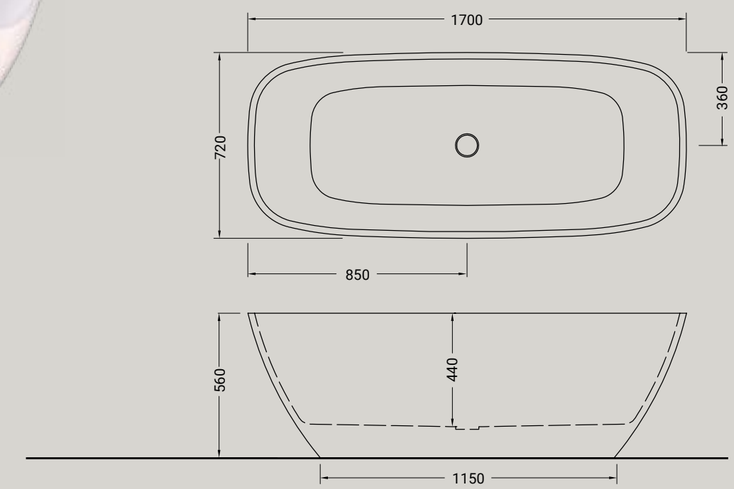

KIUB

KIUB

WC

KIR20
36,5X54 cm

KIWR20
36,5X54 cm

BIDET

KI14
36,5X54 cm

KIW14
36,5X54 cm

LAVABI

KI50
51X46 cm

KI60
61x46 cm

KI80
81x46 cm

KI100
101x46 cm

KI100DX
101x46 cm

KI100SX
101x46 cm

KI120
122x46 cm

KI120DV
122x46 cm

KI120DX
122x46 cm

KI120SX
122x46 cm

design Hidra Ceramica

KIUB

MADE IN ITALY

Una collezione rigorosa che si inserisce in un bagno contemporaneo orientato al design. Linee solide, di straordinaria leggerezza si avvicendano attraverso undici lavabi, dando vita ad ambienti diversi contraddistinti dal rigore, dallo spazio e linee armoniose. L'elemento caratterizzante di Kiub è l'ampia gamma di misure offerte, che possono essere usate singolarmente o in composizioni multiple. Undici soluzioni sapientemente differenziate, pensate per ambienti sempre nuovi, ora giocati sull'importanza di un lavabo ad una o due vasche di grandi dimensioni, ora sulla modularità e la ripetizione dei lavabi quadrati in sequenze geometriche.

A rigorous collection of basins that perfectly blend in a contemporary design-oriented bathroom. Solid and extremely soft lines presented in eleven basins for various bathroom areas characterized by formal rigour, space and balanced lines. The core element of Kiub is the large range of measures that can be used in unique or multiple solutions. Eleven basins wisely differentiated, conceived for various areas, singularly or with one or two big basins playing with modularity or repetition of square basins in geometrical sequences.

006
BIANCO MATT
white matt

026
NERO MATT
black matt

053
GRIGIO MATT
grey matt

096
MARRONE MATT
brown matt

052
VERDE MATT
green matt

097
ROSA MATT
pink matt

122
CIOCCOLATO MATT
chocolate matt

123
NOCCIOLA MATT
hazelnut matt

121
SENAPE MATT
mustard matt

020
NERO/ORO
black/gold

013
BIANCO/ORO
white/gold

014
BIANCO/PLATINO
white/platinum

100
CEPPO DI GRÈ
grey

101
white matt
marble

103
GREEN ALPES
marble

104
BLACK GOLD
marble

100
CEPPO DI GRÈ
grey

101
white matt
marble

103
GREEN ALPES
marble

104
TRAVERTINO
travertino

KIUB

vaso sospeso senza brida + kit fissaggio
wc rimless wall hung + fixing kit

Accessori disponibili non inclusi/
Avalaible accessories not included
art. P81

RACCORDO
P81 - raccordo di scarico parete Euro 27,00
P81 - horizontal outlet plastic pipe Euro 27,00

ARTICOLO KIWR20 – 24 kg | 12 pz pallet Italia | 20 pz pallet Export — euro

		euro
BIANCO LUCIDO	**001** bianco lucido *white*	380
TEXTURE DISPONIBILI	**100** ceppo di gré *grey*; **101** white matt *marble*; **103** green alpes *marble*; **124** travertino *travertino*	660
COLORI DISPONIBILI	**006** bianco matt *white matt*; **026** nero matt *black matt*; **053** grigio matt *grey matt*; **052** verde matt *green matt*; **096** marrone matt *brown matt*; **097** rosa matt *pink matt*; **121** senape *mustard*; **122** cioccolato *chocolate*; **123** nocciola *hazelnut*	570
DECORI LUCIDI DISPONIBILI	**013** bianco/oro *white/gold*; **014** bianco/platino *white/platinum*	870
	020 nero/oro *black/gold*	1050
DECORI OPACHI DISPONIBILI	**126** bianco m./platino *white m./platinum*; **045** bianco m./oro *white m./gold*; **127** nero m./oro *black m./gold*; **129** nero m./platino *black m./platinum*	1050

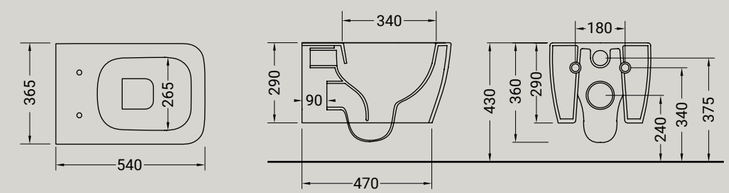

KIUB

bidet sospeso + kit fissaggio
bidet wall hung + fixing kit

Accessori disponibili non inclusi/
Avalaible accessories not included
art.P91

SIFONE
P91 - sifone ribassato per bidet Euro 90,00
P91 - reduced trap for wall-hung bidet Euro 90,00

ARTICOLO KIW14 – 21kg | 12 pz pallet Italia | 20 pz pallet Export — euro

		euro
BIANCO LUCIDO	**001** bianco lucido *white*	380
TEXTURE DISPONIBILI	**100** ceppo di gré *grey*; **101** white matt *marble*; **103** green alpes *marble*; **124** travertino *travertino*	660
COLORI DISPONIBILI	**006** bianco matt *white matt*; **026** nero matt *black matt*; **053** grigio matt *grey matt*; **052** verde matt *green matt*; **096** marrone matt *brown matt*; **097** rosa matt *pink matt*; **121** senape *mustard*; **122** cioccolato *chocolate*; **123** nocciola *hazelnut*	570
DECORI LUCIDI DISPONIBILI	**013** bianco/oro *white/gold*; **014** bianco/platino *white/platinum*	870
	020 nero/oro *black/gold*	1050
DECORI OPACHI DISPONIBILI	**126** bianco m./platino *white m./platinum*; **045** bianco m./oro *white m./gold*; **127** nero m./oro *black m./gold*; **129** nero m./platino *black m./platinum*	1050

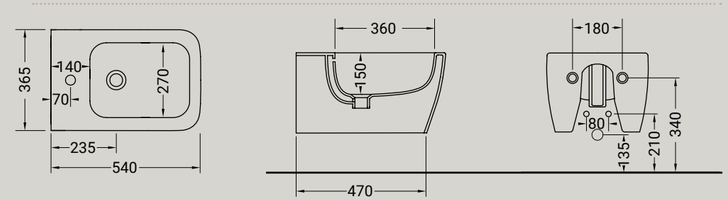

KIUB

vaso a terra senza brida traslato filo parete + kit fissaggio ghost
wc rimless adjustable flush back to wall + ghost fixing

Accessori disponibili non inclusi/
Avalaible accessories not included
art.P57 - P59 - P60 - P61 - P64 - P81

ARTICOLO KIR20 – 31 kg | 10 pz pallet Italia | 20 pz pallet Export — euro

		euro
BIANCO LUCIDO	001 bianco lucido *white*	380
TEXTURE DISPONIBILI	100 ceppo di gré *grey*; 101 white matt *marble*; 103 green alpes *marble*; 124 travertino *travertino*	660
COLORI DISPONIBILI	006 bianco matt *white matt*; 026 nero matt *black matt*; 053 grigio matt *grey matt*; 052 verde matt *green matt*; 096 marrone matt *brown matt*; 097 rosa matt *pink matt*; 121 senape *mustard*; 122 cioccolato *chocolate*; 123 nocciola *hazelnut*	570
DECORI LUCIDI DISPONIBILI	013 bianco/oro *white/gold*; 014 bianco/platino *white/platinum*; 020 nero/oro *black/gold*	870 / 1050
DECORI OPACHI DISPONIBILI	126 bianco m./platino *white m./platinum*; 045 bianco m./oro *white m./gold*; 127 nero m./oro *black m./gold*; 129 nero m./platino *black m./platinum*	1050

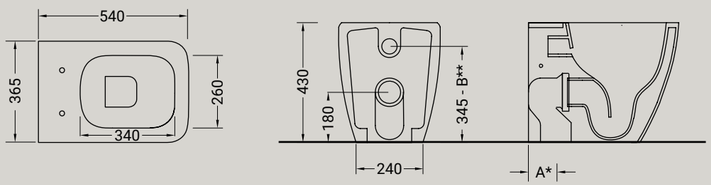

A*
CURVE SCARICO PAVIMENTO
curva P59 - scarico regolabile da 60 a 110 Euro 33,00
curva P57 - scarico regolabile da 120 a 150 Euro 27,00
curva P60 - scarico regolabile da 160 a 190 Euro 33,00
curva P64 - scarico regolabile da 200 a 210 Euro 33,00

VERTICAL OUTLET PLASTIC PIPE
vertical outlet P59 - adjustable 60-110 Euro 33,00
vertical outlet P57 - adjustable 120-150 Euro 27,00
vertical outlet P60 - adjustable 160-190 Euro 33,00
vertical outlet P64 - adjustable 200 - 210 euro 33,00

B**
RACCORDO CARICO ACQUA / *PIPE INLET WATER*
P61 - regolabile 325 o 365 Euro 27,00
P61 - adjustable 325 or 365 Euro 27,00

RACCORDO
P81 - raccordo di scarico parete Euro 27,00
P81 - horizontal outlet plastic pipe Euro 27,00

KIUB

bidet filomuro + kit fissaggio ghost
bidet back to wall + ghost fixing

ARTICOLO KI14 – 28 kg | 10 pz pallet Italia | 20 pz pallet Export — euro

		euro
BIANCO LUCIDO	001 bianco lucido *white*	380
TEXTURE DISPONIBILI	100 ceppo di gré *grey*; 101 white matt *marble*; 103 green alpes *marble*; 124 travertino *travertino*	660
COLORI DISPONIBILI	006 bianco matt *white matt*; 026 nero matt *black matt*; 053 grigio matt *grey matt*; 052 verde matt *green matt*; 096 marrone matt *brown matt*; 097 rosa matt *pink matt*; 121 senape *mustard*; 122 cioccolato *chocolate*; 123 nocciola *hazelnut*	570
DECORI LUCIDI DISPONIBILI	013 bianco/oro *white/gold*; 014 bianco/platino *white/platinum*; 020 nero/oro *black/gold*	870 / 1050
DECORI OPACHI DISPONIBILI	126 bianco m./platino *white m./platinum*; 045 bianco m./oro *white m./gold*; 127 nero m./oro *black m./gold*; 129 nero m./platino *black m./platinum*	1050

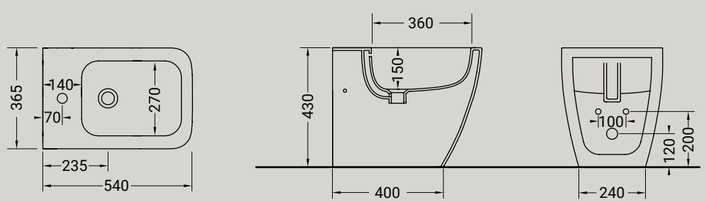

KIUB

coprivaso slim a caduta rallentata e sgancio rapido
slim seat cover soft-close quick release

ARTICOLO KIZQ – 2,8 kg — euro

BIANCO LUCIDO	001 bianco lucido *white*	160
COLORI DISPONIBILI	006 bianco matt *white matt*; 026 nero matt *black matt*; 053 grigio matt *grey matt*; 096 marrone matt *brown matt*; 052 verde matt *green matt*; 097 rosa matt *pink matt*; 009 nero lucido *shine black*; 121 senape *mustard*; 122 cioccolato *chocolate*; 123 nocciola *hazelnut*	240

KIUB

lavabo sospeso/appoggio monoforo su richiesta 3 fori
wash basin wall hung/countertop 1th 3 th on demand

Accessori disponibili non inclusi/
Avalaible accessories not included
art.P22 - P82 - P85 - P125

FISSAGGIO
P85 - sistema fissaggio per lavabi appoggio Euro 11,00
P22 - sistema fi ssaggio per lavabi sospesi per muro portante Euro 11,00

P22 - fi xing kit for wal-hung washbasin for load-bearing wall Euro 11,00
P85 - fixing kit for countertop washbasin Euro 11,00

PILETTA
P125 - piletta click-clack o flusso continuo per lavabo con copertura in ceramica Euro 80,00
P125 - click-clack drain or open outlet drain for washbasin with ceramic cover Euro 80,00

SIFONE
P82 - sifone CROMO per lavabo Euro 100,00
P82 - CHROMED trap for washbasin Euro 100,00

ARTICOLO KI50 – 14 kg | 20 pz pallet Italia | 34 pz pallet Export — euro

BIANCO LUCIDO	001 bianco lucido *white*	290
COLORI DISPONIBILI	006 bianco matt *white matt*; 026 nero matt *black matt*; 053 grigio matt *grey matt*; 096 marrone matt *brown matt*; 052 verde matt *green matt*; 097 rosa matt *pink matt*; 121 senape *mustard*; 122 cioccolato *chocolate*; 123 nocciola *hazelnut*	435
TEXTURE DISPONIBILI	100 ceppo di gré *grey*; 101 white matt *marble*; 103 green alpes *marble*; 124 travertino *travertino*	550

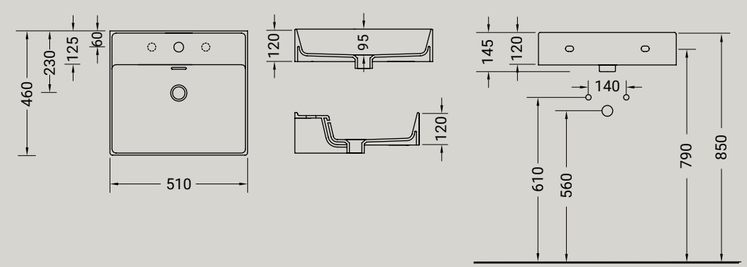

KIUB

lavabo sospeso/appoggio monoforo
su richiesta 3 fori
wash basin wall hung/countertop 1th
3 th on demand

ARTICOLO KI60 – 15 kg | 20 pz pallet Italia | 34 pz pallet Export — euro

		euro
BIANCO LUCIDO	**001** bianco lucido *white*	345
COLORI DISPONIBILI	**006** bianco matt *white matt*; **026** nero matt *black matt*; **053** grigio matt *grey matt*; **052** verde matt *green matt*; **096** marrone matt *brown matt*; **097** rosa matt *pink matt*; **121** senape *mustard*; **122** cioccolato *chocolate*; **123** nocciola *hazelnut*	515
TEXTURE DISPONIBILI	**100** ceppo di gré *grey*; **101** white matt *marble*; **103** green alpes *marble*; **124** travertino *travertino*	590

Accessori disponibili non inclusi/
Avalaible accessories not included
art.P22 - P82 - P85 - P125

FISSAGGIO
P85 - sistema fissaggio per lavabi appoggio Euro 11,00
P22 - sistema fi ssaggio per lavabi sospesi
per muro portante Euro 11,00

P22 - fi xing kit for wal-hung washbasin for load-bearing wall Euro 11,00
P85 - fixing kit for countertop washbasin Euro 11,00

PILETTA
P125 - piletta click-clack o flusso continuo per lavabo con copertura in ceramica Euro 80,00
P125 - click-clack drain or open outlet drain for washbasin with ceramic cover Euro 80,00

SIFONE
P82 - sifone CROMO per lavabo Euro 100,00
P82 - CHROMED trap for washbasin Euro 100,00

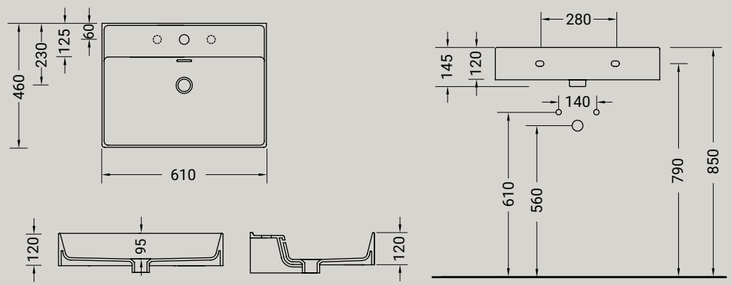

KIUB

lavabo sospeso/appoggio monoforo
su richiesta 3 fori
wash basin wall hung/countertop 1th
3 th on demand

ARTICOLO KI80 – 21 kg | 14 pz pallet Italia | 25 pz pallet Export — euro

		euro
BIANCO LUCIDO	**001** bianco lucido *white*	385
COLORI DISPONIBILI	**006** bianco matt *white matt*; **026** nero matt *black matt*; **053** grigio matt *grey matt*; **052** verde matt *green matt*; **096** marrone matt *brown matt*; **097** rosa matt *pink matt*; **121** senape *mustard*; **122** cioccolato *chocolate*; **123** nocciola *hazelnut*	580
TEXTURE DISPONIBILI	**100** ceppo di gré *grey*; **101** white matt *marble*; **103** green alpes *marble*; **124** travertino *travertino*	645

Accessori disponibili non inclusi/
Avalaible accessories not included
art.P22 - P82 - P85 - P125

FISSAGGIO
P85 - sistema fissaggio per lavabi appoggio Euro 11,00
P22 - sistema fi ssaggio per lavabi sospesi
per muro portante Euro 11,00

P22 - fi xing kit for wal-hung washbasin for load-bearing wall Euro 11,00
P85 - fixing kit for countertop washbasin Euro 11,00

PILETTA
P125 - piletta click-clack o flusso continuo per lavabo con copertura in ceramica Euro 80,00
P125 - click-clack drain or open outlet drain for washbasin with ceramic cover Euro 80,00

SIFONE
P82 - sifone CROMO per lavabo Euro 100,00
P82 - CHROMED trap for washbasin Euro 100,00

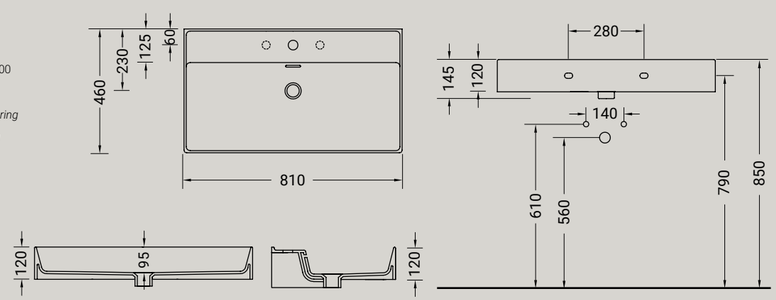

KIUB

lavabo appoggio/sospeso
monoforo o 2 fori su richiesta
countertop/wall-hung washbasin 1th
on demand 2 th

ARTICOLO KI100 – 27,5 kg | 12 pz pallet Italia | 22 pz pallet Export — euro

		euro
BIANCO LUCIDO	**001** bianco lucido *white*	430
COLORI DISPONIBILI	**006** bianco matt *white matt*; **026** nero matt *black matt*; **053** grigio matt *grey matt*; **052** verde matt *green matt*; **096** marrone matt *brown matt*; **097** rosa matt *pink matt*; **121** senape *mustard*; **122** cioccolato *chocolate*; **123** nocciola *hazelnut*	645
TEXTURE DISPONIBILI	**100** ceppo di gré *grey*; **101** white matt *marble*; **103** green alpes *marble*; **124** travertino *travertino*	700

Accessori disponibili non inclusi/
Avalaible accessories not included
art.P22 - P82 - P85 - P125

FISSAGGIO
P85 - sistema fissaggio per lavabi appoggio Euro 11,00
P22 - sistema fi ssaggio per lavabi sospesi
per muro portante Euro 11,00

P22 - fi xing kit for wal-hung washbasin for load-bearing wall Euro 11,00
P85 - fixing kit for countertop washbasin Euro 11,00

PILETTA
P125 - piletta click-clack o flusso continuo per lavabo con copertura in ceramica Euro 80,00
P125 - click-clack drain or open outlet drain for washbasin with ceramic cover Euro 80,00

SIFONE
P82 - sifone CROMO per lavabo Euro 100,00
P82 - CHROMED trap for washbasin Euro 100,00

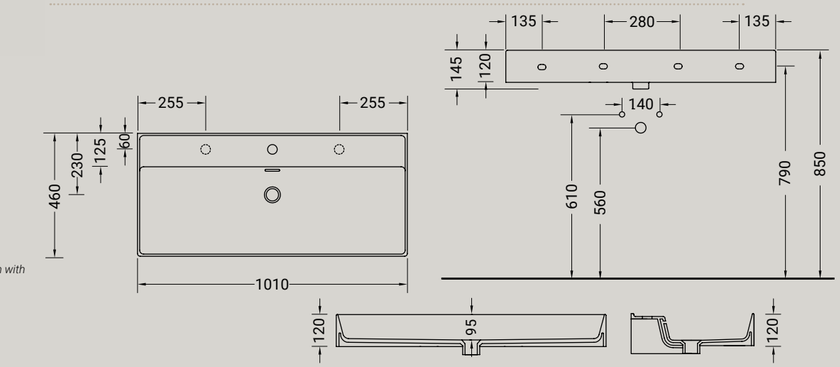

KIUB

lavabo sospeso/appoggio monoforo su
richiesta 3 fori
wash basin wall hung/countertop 1th
3 th on demand

ARTICOLO KI100DX – 26,0 kg | 12 pz pallet Italia | 22 pz pallet Export — euro

		euro
BIANCO LUCIDO	**001** bianco lucido *white*	430
COLORI DISPONIBILI	**006** bianco matt *white matt*; **026** nero matt *black matt*; **053** grigio matt *grey matt*; **052** verde matt *green matt*; **096** marrone matt *brown matt*; **097** rosa matt *pink matt*; **121** senape *mustard*; **122** cioccolato *chocolate*; **123** nocciola *hazelnut*	645
TEXTURE DISPONIBILI	**100** ceppo di gré *grey*; **101** white matt *marble*; **103** green alpes *marble*; **124** travertino *travertino*	700

Accessori disponibili non inclusi/
Avalaible accessories not included
art.P22 - P82 - P85 - P125

FISSAGGIO
P85 - sistema fissaggio per lavabi appoggio Euro 11,00
P22 - sistema fi ssaggio per lavabi sospesi
per muro portante Euro 11,00

P22 - fi xing kit for wal-hung washbasin for load-bearing wall Euro 11,00
P85 - fixing kit for countertop washbasin Euro 11,00

PILETTA
P125 - piletta click-clack o flusso continuo per lavabo con copertura in ceramica Euro 80,00
P125 - click-clack drain or open outlet drain for washbasin with ceramic cover Euro 80,00

SIFONE
P82 - sifone CROMO per lavabo Euro 100,00
P82 - CHROMED trap for washbasin Euro 100,00

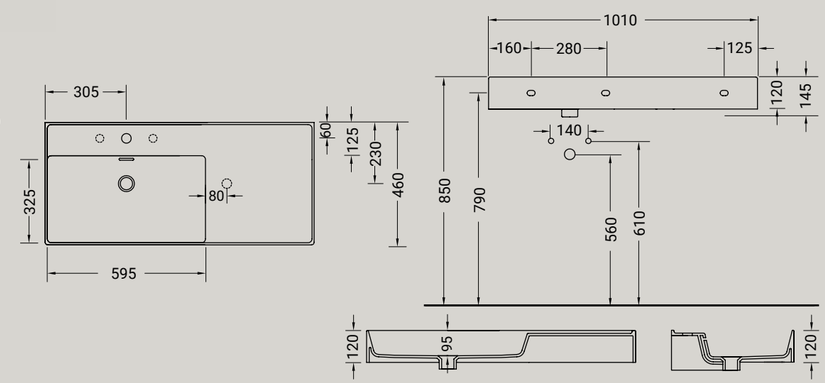

KIUB

lavabo sospeso/appoggio monoforo su richiesta 3 fori
wash basin wall hung/countertop 1th
3 th on demand

ARTICOLO KI100SX – 26,0 kg | 12 pz pallet Italia | 22 pz pallet Export — euro

		euro
BIANCO LUCIDO	**001** bianco lucido *white*	430
COLORI DISPONIBILI	**006** bianco matt *white matt*; **026** nero matt *black matt*; **053** grigio matt *grey matt*; **052** verde matt *green matt*; **096** marrone matt *brown matt*; **097** rosa matt *pink matt*; **121** senape *mustard*; **122** cioccolato *chocolate*; **123** nocciola *hazelnut*	645
TEXTURE DISPONIBILI	**100** ceppo di gré *grey*; **101** white matt *marble*; **103** green alpes *marble*; **124** travertino *travertino*	700

Accessori disponibili non inclusi/
Avalaible accessories not included
art.P22 - P82 - P85 - P125

FISSAGGIO
P85 - sistema fissaggio per lavabi appoggio Euro 11,00
P22 - sistema fi ssaggio per lavabi sospesi
per muro portante Euro 11,00

P22 - fi xing kit for wal-hung washbasin for
load-bearing wall Euro 11,00
P85 - fixing kit for countertop washbasin Euro 11,00

PILETTA
P125 - piletta click-clack o flusso continuo per
lavabo con copertura in ceramica Euro 80,00
P125 - click-clack drain or open outlet drain for washbasin
with ceramic cover Euro 80,00

SIFONE
P82 - sifone CROMO per lavabo Euro 100,00
P82 - CHROMED trap for washbasin Euro 100,00

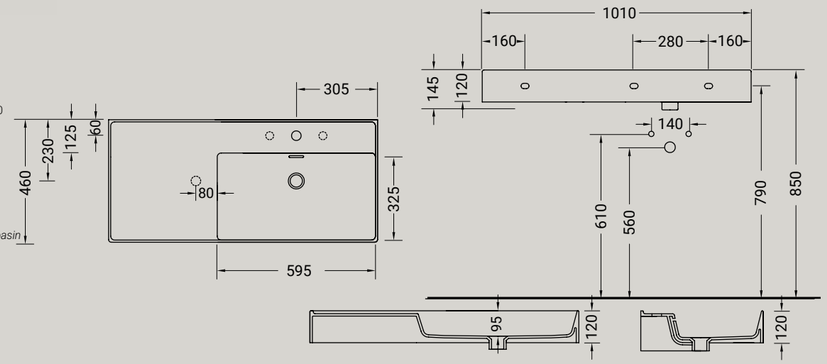

KIUB

lavabo appoggio/sospeso monoforo su richiesta 2 o 3 fori
countertop/wall-hung washbasin 1th
(on demand 2th or 3th)

ARTICOLO KI120 – 30,5 kg | 10 pz pallet Italia | 15 pz pallet Export — euro

		euro
BIANCO LUCIDO	**001** bianco lucido *white*	495
COLORI DISPONIBILI	**006** bianco matt *white matt*; **026** nero matt *black matt*; **053** grigio matt *grey matt*; **052** verde matt *green matt*; **096** marrone matt *brown matt*; **097** rosa matt *pink matt*; **121** senape *mustard*; **122** cioccolato *chocolate*; **123** nocciola *hazelnut*	740
TEXTURE DISPONIBILI	**100** ceppo di gré *grey*; **101** white matt *marble*; **103** green alpes *marble*; **124** travertino *travertino*	810

Accessori disponibili non inclusi/ *Avalaible accessories not included*
art.P22 - P82 - P85 - P125

FISSAGGIO
P85 - sistema fissaggio per lavabi appoggio Euro 11,00
P22 - sistema fi ssaggio per lavabi sospesi per muro portante Euro 11,00

P22 - fi xing kit for wal-hung washbasin for load-bearing wall Euro 11,00
P85 - fixing kit for countertop washbasin Euro 11,00

PILETTA
P125 - piletta click-clack o flusso continuo per lavabo con copertura in ceramica Euro 80,00
P125 - click-clack drain or open outlet drain for washbasin with ceramic cover Euro 80,00

SIFONE
P82 - sifone CROMO per lavabo Euro 100,00
P82 - CHROMED trap for washbasin Euro 100,00

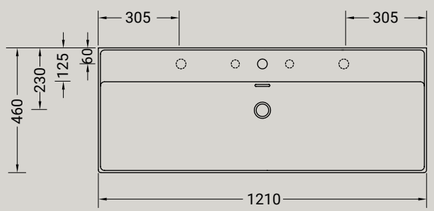

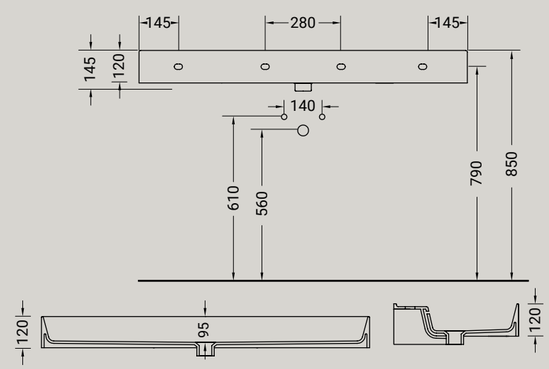

KIUB

lavabo sospeso/appoggio monoforo su richiesta 3 fori
wash basin wall hung/countertop 1th
3 th on demand

ARTICOLO KI120DX – 26,0 kg | 12 pz pallet Italia | 22 pz pallet Export — euro

		euro
BIANCO LUCIDO	**001** bianco lucido *white*	515
COLORI DISPONIBILI	**006** bianco matt *white matt*; **026** nero matt *black matt*; **053** grigio matt *grey matt*; **052** verde matt *green matt*; **096** marrone matt *brown matt*; **097** rosa matt *pink matt*; **121** senape *mustard*; **122** cioccolato *chocolate*; **123** nocciola *hazelnut*	775
TEXTURE DISPONIBILI	**100** ceppo di gré *grey*; **101** white matt *marble*; **103** green alpes *marble*; **124** travertino *travertino*	850

Accessori disponibili non inclusi/
Avalaible accessories not included
art.P22 - P82 - P85 - P125

FISSAGGIO
P85 - sistema fissaggio per lavabi appoggio Euro 11,00
P22 - sistema fi ssaggio per lavabi sospesi
per muro portante Euro 11,00

P22 - fi xing kit for wal-hung washbasin for
load-bearing wall Euro 11,00
P85 - fixing kit for countertop washbasin Euro 11,00

PILETTA
P125 - piletta click-clack o flusso continuo per
lavabo con copertura in ceramica Euro 80,00
P125 - click-clack drain or open outlet drain for
washbasin with ceramic cover Euro 80,00

SIFONE
P82 - sifone CROMO per lavabo Euro 100,00
P82 - CHROMED trap for washbasin Euro 100,00

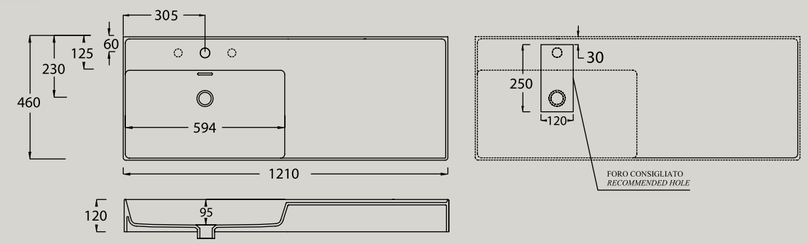

KIUB

lavabo sospeso/appoggio monoforo su richiesta 3 fori
wash basin wall hung/countertop 1th
3 th on demand

ARTICOLO KI120SX – 26,0 kg | 12 pz pallet Italia | 22 pz pallet Export — euro

		euro
BIANCO LUCIDO	**001** bianco lucido *white*	515
COLORI DISPONIBILI	**006** bianco matt *white matt*; **026** nero matt *black matt*; **053** grigio matt *grey matt*; **052** verde matt *green matt*; **096** marrone matt *brown matt*; **097** rosa matt *pink matt*; **121** senape *mustard*; **122** cioccolato *chocolate*; **123** nocciola *hazelnut*	775
TEXTURE DISPONIBILI	**100** ceppo di gré *grey*; **101** white matt *marble*; **103** green alpes *marble*; **124** travertino *travertino*	850

Accessori disponibili non inclusi/
Avalaible accessories not included
art.P22 - P82 - P85 - P125

FISSAGGIO
P85 - sistema fissaggio per lavabi appoggio Euro 11,00
P22 - sistema fi ssaggio per lavabi sospesi
per muro portante Euro 11,00

P22 - fi xing kit for wal-hung washbasin for
load-bearing wall Euro 11,00
P85 - fixing kit for countertop washbasin Euro 11,00

PILETTA
P125 - piletta click-clack o flusso continuo per
lavabo con copertura in ceramica Euro 80,00
P125 - click-clack drain or open outlet drain for washbasin
with ceramic cover Euro 80,00

SIFONE
P82 - sifone CROMO per lavabo Euro 100,00
P82 - CHROMED trap for washbasin Euro 100,00

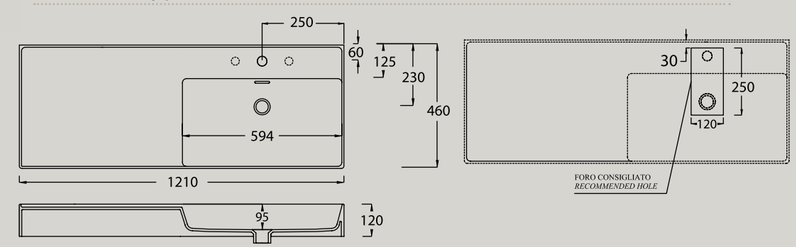

KIUB

lavabo appoggio/sospeso con doppia vasca monoforo su richiesta 3 fori
countertop/wall-hung washbasin with double bowl 1th (on demand 3 th)

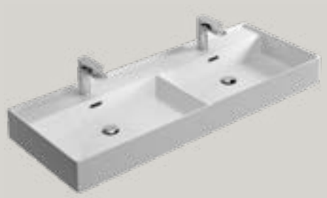

ARTICOLO KI120DV – 29,5 kg | 10 pz pallet Italia | 15 pz pallet Export — euro

		euro
BIANCO LUCIDO	**001** bianco lucido *white*	515
COLORI DISPONIBILI	**006** bianco matt *white matt*; **026** nero matt *black matt*; **053** grigio matt *grey matt*; **052** verde matt *green matt*; **096** marrone matt *brown matt*; **097** rosa matt *pink matt*; **121** senape *mustard*; **122** cioccolato *chocolate*; **123** nocciola *hazelnut*	775
TEXTURE DISPONIBILI	**100** ceppo di gré *grey*; **101** white matt *marble*; **103** green alpes *marble*; **124** travertino *travertino*	850

Accessori disponibili non inclusi/
Avalaible accessories not included
art.P22 - P82 - P85 - P125

FISSAGGIO
P85 - sistema fissaggio per lavabi appoggio Euro 11,00
P22 - sistema fi ssaggio per lavabi sospesi per muro portante Euro 11,00

P22 - fi xing kit for wal-hung washbasin for load-bearing wall Euro 11,00
P85 - fixing kit for countertop washbasin Euro 11,00

PILETTA
P125 - piletta click-clack o flusso continuo per lavabo con copertura in ceramica Euro 80,00
P125 - click-clack drain or open outlet drain for washbasin with ceramic cover Euro 80,00

SIFONE
P82 - sifone CROMO per lavabo Euro 100,00
P82 - CHROMED trap for washbasin Euro 100,00

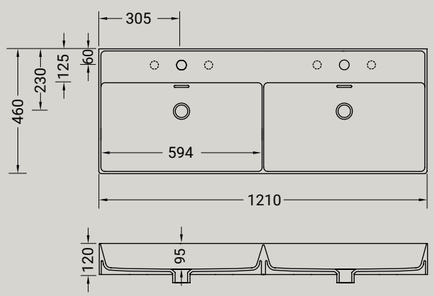

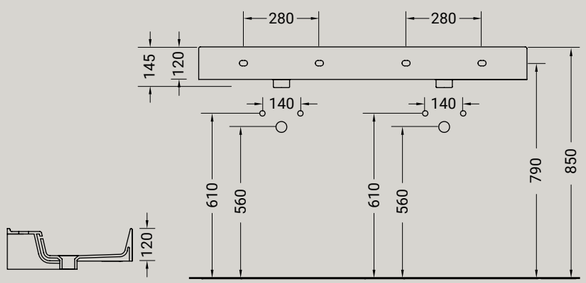

PILETTA

piletta click-clack per lavabo con copertura in ceramica
click-clack drain for washbasin with ceramic cover

ARTICOLO P125 – 0,4kg — euro

		euro
COLORI DISPONIBILI	**001** bianco lucido *white shine*; **006** bianco matt *white matt*; **026** nero matt *black matt*; **053** grigio matt *grey matt*; **096** marrone matt *brown matt*; **052** verde matt *green matt*; **097** rosa matt *pink matt*; **121** senape *mustard*; **122** cioccolato *chocolate*; **123** nocciola *hazelnut*	80
TEXTURE DISPONIBILI	**100** ceppo di gré *grey*; **101** white matt *marble*; **103** green alpes *marble*; **124** travertino *travertino*	80

KIUB

struttura 60 - composizione 1 cassetto
structure 60 + drawer

ARTICOLO KSC60 – **LAVABO ESCLUSO /** *WASHBASIN NOT INCLUDED*
ARTICOLO KSC60-S* – **LAVABO ESCLUSO /** *WASHBASIN NOT INCLUDED* — euro

		euro
FINITURE DISPONIBILI	**110** rovere rustico *rustic oak*; **111** abete scuro *spruce*; **112** cemento scuro *concrete*	1150
LEGNO LACCATO	**026** nero matt *black matt lacquered wood*	1290

KIUB

struttura 60 composizione piani
structure 60 + shelves

ARTICOLO KSP60 – **LAVABO ESCLUSO /** *WASHBASIN NOT INCLUDED*
ARTICOLO KSP60-S* – **LAVABO ESCLUSO /** *WASHBASIN NOT INCLUDED* — euro

		euro
FINITURE DISPONIBILI	**110** rovere rustico *rustic oak*; **111** abete scuro *spruce*; **112** cemento scuro *concrete*	720
LEGNO LACCATO	**026** nero matt *black matt lacquered wood*	805

KIUB

struttura 50 o 60 composizione con griglia
structure 50 or 60 + grate shelf

ARTICOLO KSG60 – **LAVABO ESCLUSO /** *WASHBASIN NOT INCLUDED*
ARTICOLO KSG60-S* – **LAVABO ESCLUSO /** *WASHBASIN NOT INCLUDED* — euro

835

ARTICOLO KSG50 – **LAVABO ESCLUSO /** *WASHBASIN NOT INCLUDED*
ARTICOLO KSG50-S* – **LAVABO ESCLUSO /** *WASHBASIN NOT INCLUDED* — euro

795

KIUB

struttura 80 - composizione 1 cassetto + piano
structure 80 + drawer + shelf

ARTICOLO KSCP80 – **LAVABO ESCLUSO /** *WASHBASIN NOT INCLUDED*
ARTICOLO KSCP80-S* – **LAVABO ESCLUSO /** *WASHBASIN NOT INCLUDED* — euro

		euro
FINITURE DISPONIBILI	**110** rovere rustico *rustic oak*; **111** abete scuro *spruce*; **112** cemento scuro *concrete*	1180
LEGNO LACCATO	**026** nero matt *black matt lacquered wood*	1340

*Struttuta sospesa/*Wall-hung structure*

KIUB
struttura 80 - composizione 1 cassetto + griglia
structure 80 + drawer + grate shelf

ARTICOLO KSCG80 – LAVABO ESCLUSO / *WASHBASIN NOT INCLUDED*
ARTICOLO KSCG80-S* – LAVABO ESCLUSO / *WASHBASIN NOT INCLUDED*

euro

FINITURE DISPONIBILI	**110** rovere rustico *rustic oak* · **111** abete scuro *spruce* · **112** cemento scuro *concrete*	1285
LEGNO LACCATO	**026** nero matt *black matt lacquered wood*	1425

KIUB
struttura 80 - composizione con piani
structure 80 + shelves

ARTICOLO KSP80 – LAVABO ESCLUSO / *WASHBASIN NOT INCLUDED*
ARTICOLO KSP80-S* – LAVABO ESCLUSO / *WASHBASIN NOT INCLUDED*

euro

FINITURE DISPONIBILI	**110** rovere rustico *rustic oak* · **111** abete scuro *spruce* · **112** cemento scuro *concrete*	775
LEGNO LACCATO	**026** nero matt *black matt lacquered wood*	880

KIUB
struttura 100 composizione 1 cassetto + piano
structure 100 + drawer + shelf

ARTICOLO KSCP100 – LAVABO ESCLUSO / *WASHBASIN NOT INCLUDED*
ARTICOLO KSCP100-S* – LAVABO ESCLUSO / *WASHBASIN NOT INCLUDED*

euro

FINITURE DISPONIBILI	**110** rovere rustico *rustic oak* · **111** abete scuro *spruce* · **112** cemento scuro *concrete*	1255
LEGNO LACCATO	**026** nero matt *black matt lacquered wood*	1445

KIUB
struttura 100 composizione 1 cassetto + griglia
structure 100 + drawer + grate shelf

ARTICOLO KSCG100 – LAVABO ESCLUSO / *WASHBASIN NOT INCLUDED*
ARTICOLO KSCG100-S* – LAVABO ESCLUSO / *WASHBASIN NOT INCLUDED*

euro

FINITURE DISPONIBILI	**110** rovere rustico *rustic oak* · **111** abete scuro *spruce* · **112** cemento scuro *concrete*	1340
LEGNO LACCATO	**026** nero matt *black matt lacquered wood*	1480

*Struttuta sospesa/*Wall-hung structure*

KIUB
struttura 100 composizione con piani
structure 100 + shelves

ARTICOLO KSP100 – LAVABO ESCLUSO / *WASHBASIN NOT INCLUDED*
ARTICOLO KSP100-S* – LAVABO ESCLUSO / *WASHBASIN NOT INCLUDED*

euro

FINITURE DISPONIBILI	**110** rovere rustico *rustic oak* · **111** abete scuro *spruce* · **112** cemento scuro *concrete*	835
LEGNO LACCATO	**026** nero matt *black matt lacquered wood*	975

KIUB
struttura 120 composizione 2 cassetti
structure 120 + two drawers

ARTICOLO KS2C120 – LAVABO ESCLUSO / *WASHBASIN NOT INCLUDED*
ARTICOLO KS2C120-S* – LAVABO ESCLUSO / *WASHBASIN NOT INCLUDED*

euro

FINITURE DISPONIBILI	**110** rovere rustico *rustic oak* · **111** abete scuro *spruce* · **112** cemento scuro *concrete*	1770
LEGNO LACCATO	**026** nero matt *black matt lacquered wood*	2050

KIUB
struttura 120 composizione 1 cassetto + piani
structure 120 + drawer + shelves

ARTICOLO KSCP120 – LAVABO ESCLUSO / *WASHBASIN NOT INCLUDED*
ARTICOLO KSCP120-S* – LAVABO ESCLUSO / *WASHBASIN NOT INCLUDED*

euro

FINITURE DISPONIBILI	**110** rovere rustico *rustic oak* · **111** abete scuro *spruce* · **112** cemento scuro *concrete*	1340
LEGNO LACCATO	**026** nero matt *black matt lacquered wood*	1555

KIUB
struttura 120 composizione cassetto + griglia
structure 120 + drawers + grate shelf

ARTICOLO KSCG120 – LAVABO ESCLUSO / *WASHBASIN NOT INCLUDED*
ARTICOLO KSCG120-S* – LAVABO ESCLUSO / *WASHBASIN NOT INCLUDED*

euro

FINITURE DISPONIBILI	**110** rovere rustico *rustic oak* · **111** abete scuro *spruce* · **112** cemento scuro *concrete*	1395
LEGNO LACCATO	**026** nero matt *black matt lacquered wood*	1535

*Struttuta sospesa/*Wall-hung structure*

KIUB

vasca in acrilico
bathtub in acrylic

ARTICOLO KV60 – 68 kg — euro

BIANCO LUCIDO	**001** bianco lucida *white shine*	2650

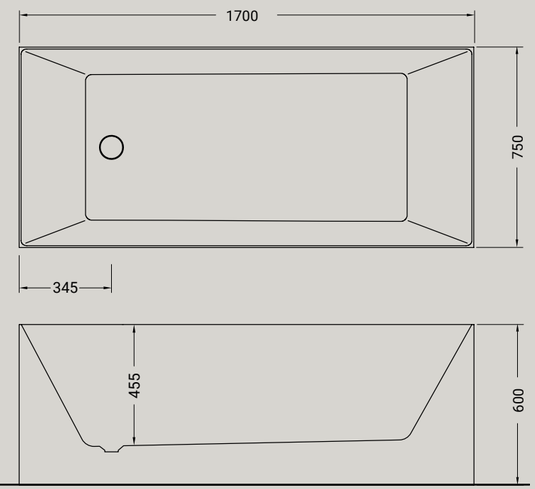

KIUB

vasca in solid surface
bathtub in solid surface

ARTICOLO KV61 – 170 kg — euro

ARTICOLO KV61L	**001** bianco lucido *white shine*	4100
ARTICOLO KV61O	**006** bianco matt *white matt*	4100

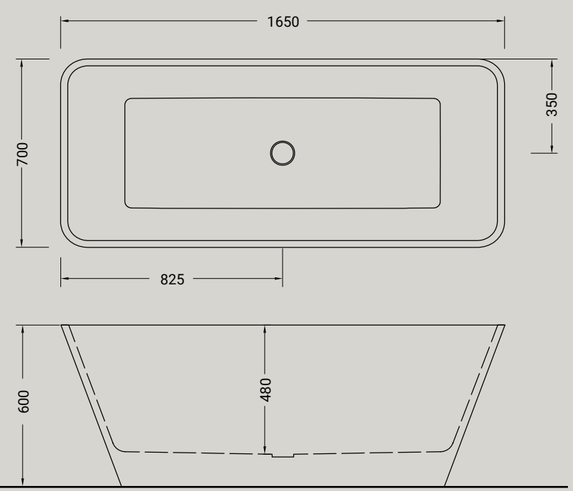

KIUB

asta laterale porta asciugamano cm 44
wash basin towel holder lateral side cm 44

ARTICOLO KIP44 – **LAVABO ESCLUSO /** *WASHBASIN NOT INCLUDED* — euro

105

KIUB

asta frontale porta asciugamano cm 59
towel holder front side cm 59 for wash basinKI60/KI100DX/KI100SX/KI120/ KI120DV

ARTICOLO KIP59 – **LAVABO ESCLUSO /** *WASHBASIN NOT INCLUDED* — euro

130

GIÒ EVOLUTION

GIÒ EVOLUTION

WC

GR20
37X55 cm

GWR20
37X55 cm

BIDET

G24
37X55 cm

GWR24
37X55 cm

LAVABI

G140
60X37 cm

G143
43X37 cm

G180
80X37 cm

G15E
60X49 cm

G17E
80X49 cm

G240
60X40 cm

G243
40X40 cm

G280
80X40 cm

G40E
60X40 cm

G42E
Ø 42

G43E
40X40 cm

G60E
60X40 cm

design Meneghello Paolelli Associati

GIÒ EVOLUTION

MADE IN ITALY

Giò e una collezione concreta, pragmatica che si collega al meglio all'interno di tutte le tipologie di stanza da bagno grazie alla sua eleganza e sobrietà. La collezione è caratterizzata da un corretto e non banale utilizzo di curve e linee rette, quindi ad un ottimo bilanciamento di morbidezza e rotondità.

Giò is a concrete collection, thanks to is pragmatic and elegant simplicity it is connected to all types of bathroom.
The collection is characterized by a proper and non-trivial use of curves and straight lines, so to a good balance of softness and roundness.

108
SHINE GREY

105
SHINE RED

106
SHINE GREEN

109
SHINE YELLOW

107
SHINE BLE

116
SHINE PINK

006
BIANCO MATT
white matt

026
NERO MATT
black matt

053
GRIGIO MATT
grey matt

096
MARRONE MATT
brown matt

052
VERDE MATT
green matt

097
ROSA MATT
pink matt

122
CIOCCOLATO MATT
chocolate matt

123
NOCCIOLA MATT
hazelnut matt

121
SENAPE MATT
mustard matt

020
NERO/ORO
black/gold

127
NERO MATT/ORO
black matt/gold

013
BIANCO/ORO
white/gold

045
BIANCO MATT/ORO
white matt/gold

014
BIANCO/PLATINO
white/platinum

126
BIANCO MATT/PLATINO
whit matt/platinum

129
NERO MATT/PLATINO
black matt/platinum

063
BIANCO/ORO ROSA
white/rose gold

120
BIANCO MATT/ORO ROSA
white matt/rose gold

128
NERO MATT/ORO ROSA
black matt/rose gold

100
CEPPO DI GRÈ
grey

101
white matt
marble

103
GREEN ALPES
marble

124
TRAVERTINO
travertino

GIÒ EVOLUTION

vaso sospeso senza brida + kit di fissaggio
wall-hung rimless WC + fixing kit

ARTICOLO GWR20 – 24 kg | 12 pz pallet Italia | 20 pz pallet Export — euro

BIANCO LUCIDO	**001** bianco lucido *white*	340
COLORI DISPONIBILI	**006** bianco matt *white matt*; **026** nero matt *black matt*; **053** grigio matt *grey matt*; **096** marrone matt *brown matt*; **052** verde matt *green matt*; **097** rosa matt *pink matt*; **121** senape *mustard*; **122** cioccolato *chocolate*; **123** nocciola *hazelnut*	510

Accessori disponibili non inclusi/
Avalaible accessories not included
art. P81

RACCORDO
P81 - raccordo di scarico parete Euro 27,00
P81 - horizontal outlet plastic pipe Euro 27,00

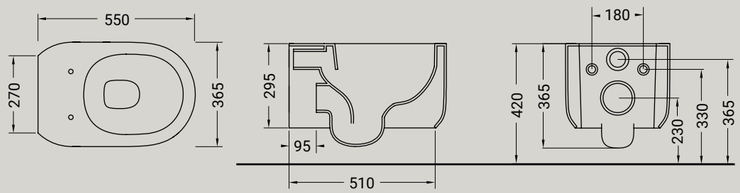

GIÒ EVOLUTION

bidet sospeso + kit fissaggio
wall-hung bidet + fixing kit

ARTICOLO GW24 – 23,5 kg | 12 pz pallet Italia | 20 pz pallet Export — euro

BIANCO LUCIDO	**001** bianco lucido *white*	340
COLORI DISPONIBILI	**006** bianco matt *white matt*; **026** nero matt *black matt*; **053** grigio matt *grey matt*; **096** marrone matt *brown matt*; **052** verde matt *green matt*; **097** rosa matt *pink matt*; **121** senape *mustard*; **122** cioccolato *chocolate*; **123** nocciola *hazelnut*	510

Accessori disponibili non inclusi/
Avalaible accessories not included
art.P91

SIFONE
P91 - sifone ribassato per bidet Euro 90,00
P91 - reduced trap for wall-hung bidet Euro 90,00

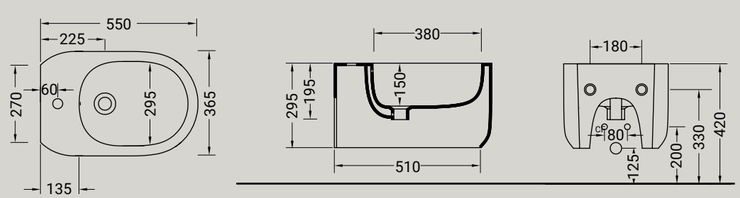

GIÒ EVOLUTION

vaso a terra senza brida traslato filo parete + kit fissaggio ghost
wc rimless adjustable flush back to wall + ghost fixing

ARTICOLO GR20 – 26 kg | 10 pz pallet Italia | 20 pz pallet Export — euro

BIANCO LUCIDO	**001** bianco lucido *white*	340
COLORI DISPONIBILI	**006** bianco matt *white matt*; **026** nero matt *black matt*; **053** grigio matt *grey matt*; **096** marrone matt *brown matt*; **052** verde matt *green matt*; **097** rosa matt *pink matt*; **121** senape *mustard*; **122** cioccolato *chocolate*; **123** nocciola *hazelnut*	510

Accessori disponibili non inclusi/
Avalaible accessories not included
art.P57 - P59 - P60 - P61 - P64 - P81

A*
CURVE SCARICO PAVIMENTO
curva P59 - scarico regolabile da 60 a 110 Euro 33,00
curva P57 - scarico regolabile da 120 a 150 Euro 27,00
curva P60 - scarico regolabile da 160 a 200 Euro 33,00
curva P64 - scarico regolabile da 210 a 220 Euro 33,00

VERTICAL OUTLET PLASTIC PIPE
vertical outlet P59 - adjustable 60-110 Euro 33,00
vertical outlet P57 - adjustable 120-150 Euro 27,00
vertical outlet P60 - adjustable 160-200 Euro 33,00
vertical outlet P64 - adjustable 210 - 220 Euro 33,00

B**
RACCORDO CARICO ACQUA / *PIPE INLET WATER*
P61 - regolabile 325 o 365 Euro 27,00
P61 - adjustable 325 or 365 Euro 27,00

RACCORDO
P81 - raccordo di scarico parete Euro 27,00
P81 - horizontal outlet plastic pipe Euro 27,00

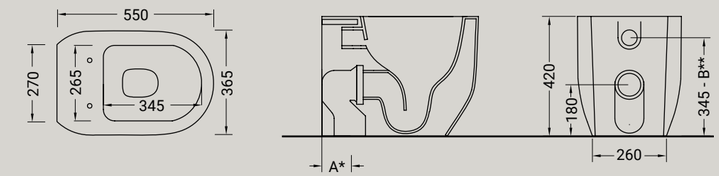

GIÒ EVOLUTION

bidet filomuro + kit fissaggio ghost
bidet back to wall + ghost fixing

ARTICOLO G24 – 24 kg | 10 pz pallet Italia | 20 pz pallet Export — euro

BIANCO LUCIDO	**001** bianco lucido *white*	340
COLORI DISPONIBILI	**006** bianco matt *white matt*; **026** nero matt *black matt*; **053** grigio matt *grey matt*; **096** marrone matt *brown matt*; **052** verde matt *green matt*; **097** rosa matt *pink matt*; **121** senape *mustard*; **122** cioccolato *chocolate*; **123** nocciola *hazelnut*	510

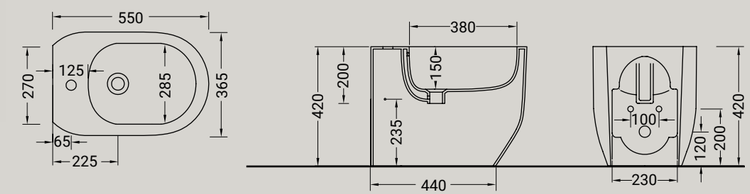

GIÒ EVOLUTION

coprivaso slim soft-close sgancio rapido
quick release soft-close Slim seat

ARTICOLO GZQ – 3 kg — euro

BIANCO LUCIDO	**001** bianco lucido *white*	160
COLORI DISPONIBILI	**006** bianco matt *white matt*; **026** nero matt *black matt*; **053** grigio matt *grey matt*; **096** marrone matt *brown matt*; **052** verde matt *green matt*; **097** rosa matt *pink matt*; **121** senape *mustard*; **122** cioccolato *chocolate*; **123** nocciola *hazelnut*	240

GIÒ EVOLUTION

lavabo rettangolare appoggio
rectangular countertop washbasin

Accessori disponibili non inclusi/
Avalaible accessories not included
art.P85 - P90- P125

FISSAGGIO
P85 - sistema fissaggio per lavabi appoggio Euro 11,00
P85 - fixing kit for countertop washbasin Euro 11,00

PILETTA
P90 - piletta flusso continuo per lavabo Euro 80,00
P125 - piletta click-clack o flusso continuo per lavabo con copertura in ceramica Euro 80,00

P90 - open outlet drain for washbasin Euro 80,00
P125 - click-clack drain or open outlet drain for washbasin with ceramic cover Euro 80,00

ARTICOLO G40E – 13 kg | 20 pz pallet Italia | 20 pz pallet Export — euro

BIANCO LUCIDO	001 bianco lucido *white*	270	
TEXTURE DISPONIBILI	100 ceppo di gré *grey*; 101 white matt *marble*; 103 green alpes *marble*; 124 travertino *travertino*		550
COLORI DISPONIBILI	009 shine black; 106 shine green; 108 shine grey; 105 shine red; 109 shine yellow; 107 shine blu; 116 shine pink; 006 bianco matt *white matt*; 026 nero matt *black matt*; 053 grigio matt *grey matt*; 052 verde matt *green matt*; 096 marrone matt *brown matt*; 097 rosa matt *pink matt*; 121 senape *mustard*; 122 cioccolato *chocolate*; 123 nocciola *hazelnut*		405
DECORI LUCIDI DISPONIBILI	013 bianco/oro *white/gold*; 014 bianco/platino *white/platinum*; 063 bianco/oro rosa *white/rose gold*	660	
	020 nero/oro *black/gold*		785
DECORI OPACHI DISPONIBILI	126 bianco m./platino *white m./platinum*; 045 bianco m./oro *white m./gold*; 120 bianco m./oro rosa *white m./rose gold*; 129 nero m./platino *black m./platinum*; 127 nero m./oro *black m./gold*; 128 nero m./oro rosa *black m./rose gold*		785

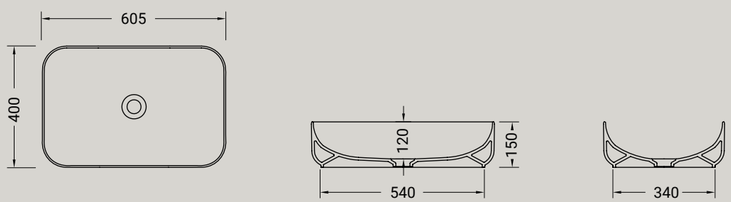

GIÒ EVOLUTION

lavabo tondo appoggio
round countertop washbasin

Accessori disponibili non inclusi/
Avalaible accessories not included
art.P85 - P90- P125

FISSAGGIO
P85 - sistema fissaggio per lavabi appoggio Euro 11,00
P85 - fixing kit for countertop washbasin Euro 11,00

PILETTA
P90 - piletta flusso continuo per lavabo Euro 80,00
P125 - piletta click-clack o flusso continuo per lavabo con copertura in ceramica Euro 80,00

P90 - open outlet drain for washbasin Euro 80,00
P125 - click-clack drain or open outlet drain for washbasin with ceramic cover Euro 80,00

ARTICOLO G42E – 13 kg | 34 pz pallet Italia | 60 pz pallet Export — euro

BIANCO LUCIDO	001 bianco lucido *white*	240	
TEXTURE DISPONIBILI	100 ceppo di gré *grey*; 101 white matt *marble*; 103 green alpes *marble*; 124 travertino *travertino*		520
COLORI DISPONIBILI	009 shine black; 106 shine green; 108 shine grey; 105 shine red; 109 shine yellow; 107 shine blu; 116 shine pink; 006 bianco matt *white matt*; 026 nero matt *black matt*; 053 grigio matt *grey matt*; 052 verde matt *green matt*; 096 marrone matt *brown matt*; 097 rosa matt *pink matt*; 121 senape *mustard*; 122 cioccolato *chocolate*; 123 nocciola *hazelnut*		360
DECORI LUCIDI DISPONIBILI	013 bianco/oro *white/gold*; 014 bianco/platino *white/platinum*; 063 bianco/oro rosa *white/rose gold*	595	
	020 nero/oro *black/gold*		710
DECORI OPACHI DISPONIBILI	126 bianco m./platino *white m./platinum*; 045 bianco m./oro *white m./gold*; 120 bianco m./oro rosa *white m./rose gold*; 129 nero m./platino *black m./platinum*; 127 nero m./oro *black m./gold*; 128 nero m./oro rosa *black m./rose gold*		710

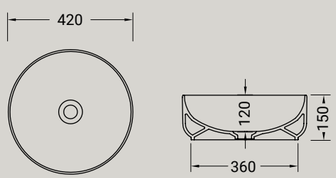

GIÒ EVOLUTION

lavabo ovale appoggio
oval countertop washbasin

Accessori disponibili non inclusi/
Avalaible accessoriesnot included
art.P85 - P90- P125

FISSAGGIO
P85 - sistema fissaggio per lavabi appoggio Euro 11,00
P85 - fixing kit for countertop washbasin Euro 11,00

PILETTA
P90 - piletta flusso continuo per lavabo Euro 80,00
P125 - piletta click-clack o flusso continuo per lavabo con copertura in ceramica Euro 80,00

P90 - open outlet drain for washbasin Euro 80,00
P125 - click-clack drain or open outlet drain for washbasin with ceramic cover Euro 80,00

ARTICOLO G60E – 13 kg | 20 pz pallet Italia | 42 pz pallet Export — euro

BIANCO LUCIDO	001 bianco lucido *white*	270	
TEXTURE DISPONIBILI	100 ceppo di gré *grey*; 101 white matt *marble*; 103 green alpes *marble*; 124 travertino *travertino*		550
COLORI DISPONIBILI	009 shine black; 106 shine green; 108 shine grey; 105 shine red; 109 shine yellow; 107 shine blu; 116 shine pink; 006 bianco matt *white matt*; 026 nero matt *black matt*; 053 grigio matt *grey matt*; 052 verde matt *green matt*; 096 marrone matt *brown matt*; 097 rosa matt *pink matt*; 121 senape *mustard*; 122 cioccolato *chocolate*; 123 nocciola *hazelnut*		405
DECORI LUCIDI DISPONIBILI	013 bianco/oro *white/gold*; 014 bianco/platino *white/platinum*; 063 bianco/oro rosa *white/rose gold*	660	
	020 nero/oro *black/gold*		785
DECORI OPACHI DISPONIBILI	126 bianco m./platino *white m./platinum*; 045 bianco m./oro *white m./gold*; 120 bianco m./oro rosa *white m./rose gold*; 129 nero m./platino *black m./platinum*; 127 nero m./oro *black m./gold*; 128 nero m./oro rosa *black m./rose gold*		785

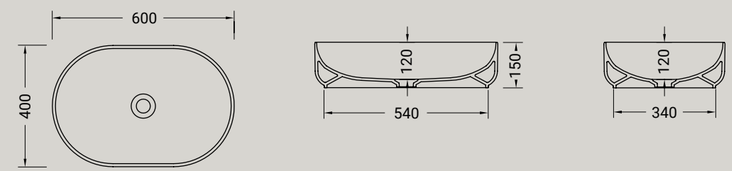

GIÒ EVOLUTION

lavabo quadro appoggio
squared countertop washbasin

Accessori disponibili non inclusi/
Avalaible accessories not included
art.P85 - P90- P125

FISSAGGIO
P85 - sistema fissaggio per lavabi appoggio Euro 11,00
P85 - fixing kit for countertop washbasin Euro 11,00

PILETTA
P90 - piletta flusso continuo per lavabo Euro 80,00
P125 - piletta click-clack o flusso continuo per lavabo con copertura in ceramica Euro 80,00

P90 - open outlet drain for washbasin Euro 80,00
P125 - click-clack drain or open outlet drain for washbasin with ceramic cover Euro 80,00

ARTICOLO G43E – 9,5 kg | 34 pz pallet Italia | 60 pz pallet Export — euro

BIANCO LUCIDO	001 bianco lucido *white*	240	
TEXTURE DISPONIBILI	100 ceppo di gré *grey*; 101 white matt *marble*; 103 green alpes *marble*; 124 travertino *travertino*		520
COLORI DISPONIBILI	009 shine black; 106 shine green; 108 shine grey; 105 shine red; 109 shine yellow; 107 shine blu; 116 shine pink; 006 bianco matt *white matt*; 026 nero matt *black matt*; 053 grigio matt *grey matt*; 052 verde matt *green matt*; 096 marrone matt *brown matt*; 097 rosa matt *pink matt*; 121 senape *mustard*; 122 cioccolato *chocolate*; 123 nocciola *hazelnut*		360
DECORI LUCIDI DISPONIBILI	013 bianco/oro *white/gold*; 014 bianco/platino *white/platinum*; 063 bianco/oro rosa *white/rose gold*	595	
	020 nero/oro *black/gold*		710
DECORI OPACHI DISPONIBILI	126 bianco m./platino *white m./platinum*; 045 bianco m./oro *white m./gold*; 120 bianco m./oro rosa *white m./rose gold*; 129 nero m./platino *black m./platinum*; 127 nero m./oro *black m./gold*; 128 nero m./oro rosa *black m./rose gold*		710

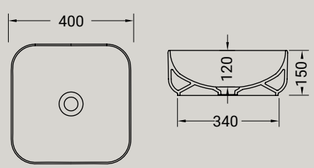

GIÒ EVOLUTION

lavabo sospeso/appoggio monoforo
su richiesta 3 fori
wash basin wall hung/countertop 1th
3 th on demand

Accessori disponibili non inclusi/
Avalaible accessories not included
art.P22 - P82 - P85 - P125

FISSAGGIO
P85 - sistema fissaggio per lavabi appoggio Euro 11,00
P22 - sistema fi ssaggio per lavabi sospesi
per muro portante Euro 11,00

P85 - fixing kit for countertop washbasin Euro 11,00
P22 - fi xing kit for wal-hung washbasin for
load-bearing wall Euro 11,00

PILETTA
P90 - piletta flusso continuo per lavabo Euro 80,00
P125 - piletta click-clack o flusso continuo per
lavabo con copertura in ceramica Euro 80,00

P90 - open outlet drain for washbasin Euro 80,00
P125 - click-clack drain or open outlet drain for
washbasin with ceramic cover Euro 80,00

ARTICOLO G15E – 14 kg | 20 pz pallet Italia | 34 pz pallet Export — euro

		euro
BIANCO LUCIDO	**001** bianco lucido *white*	270
COLORI DISPONIBILI	**006** bianco matt *white matt*; **026** nero matt *black matt*; **053** grigio matt *grey matt*; **096** marrone matt *brown matt*; **052** verde matt *green matt*; **097** rosa matt *pink matt*; **121** senape *mustard*; **122** cioccolato *chocolate*; **123** nocciola *hazelnut*	405

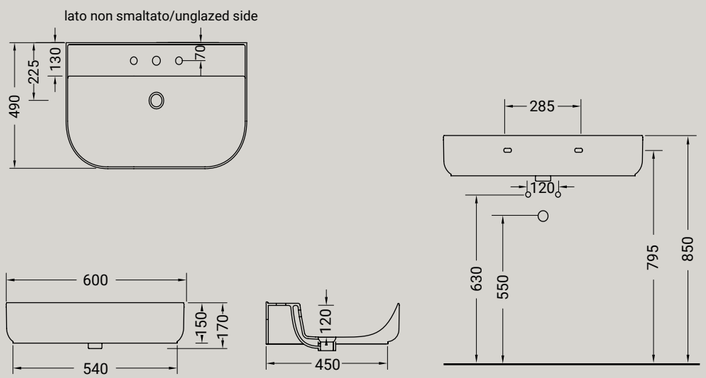

GIÒ EVOLUTION

lavabo sospeso/appoggio monoforo
su richiesta 3 fori
wash basin wall hung/countertop 1th
3 th on demand

Accessori disponibili non inclusi/
Avalaible accessories not included
art.P22 - P82 - P85 - P125

FISSAGGIO
P85 - sistema fissaggio per lavabi appoggio Euro 11,00
P22 - sistema fi ssaggio per lavabi sospesi
per muro portante Euro 11,00

P85 - fixing kit for countertop washbasin Euro 11,00
P22 - fi xing kit for wal-hung washbasin for
load-bearing wall Euro 11,00

PILETTA
P90 - piletta flusso continuo per lavabo Euro 80,00
P125 - piletta click-clack o flusso continuo per
lavabo con copertura in ceramica Euro 80,00

P90 - open outlet drain for washbasin Euro 80,00
P125 - click-clack drain or open outlet drain for
washbasin with ceramic cover Euro 80,00

ARTICOLO G17E – 21 kg | 15 pz pallet Italia | 25 pz pallet Export — euro

		euro
BIANCO LUCIDO	**001** bianco lucido *white*	290
COLORI DISPONIBILI	**006** bianco matt *white matt*; **026** nero matt *black matt*; **053** grigio matt *grey matt*; **096** marrone matt *brown matt*; **052** verde matt *green matt*; **097** rosa matt *pink matt*; **121** senape *mustard*; **122** cioccolato *chocolate*; **123** nocciola *hazelnut*	435

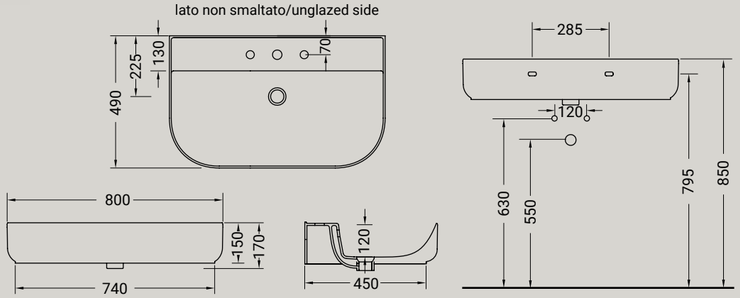

GIÒ EVOLUTION

lavabo incasso
drop in washbasin

ARTICOLO G140 – 11 kg | 20 pz pallet Italia | 42 pz pallet Export — euro

		euro
BIANCO LUCIDO	**001** bianco lucido *white*	270
COLORI DISPONIBILI	**006** bianco matt *white matt*; **026** nero matt *black matt*; **053** grigio matt *grey matt*; **096** marrone matt *brown matt*; **052** verde matt *green matt*; **097** rosa matt *pink matt*; **121** senape *mustard*; **122** cioccolato *chocolate*; **123** nocciola *hazelnut*	405
DECORI LUCIDI DISPONIBILI	**013** bianco/oro *white/gold*; **014** bianco/platino *white/platinum*; **063** bianco/oro rosa *white/rose gold*	520
DECORI OPACHI DISPONIBILI	**045** bianco m./oro *white m./gold*; **120** bianco m./oro rosa *white m./rose gold*; **126** bianco m./platino *white m./platinum*; **127** nero m./oro *black m./gold*; **128** nero m./oro rosa *black m./rose gold*; **129** nero m./platino *black m./platinum*	730

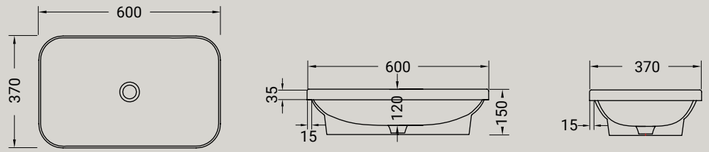

GIÒ EVOLUTION

lavabo incasso
drop in washbasin

ARTICOLO G143 – 7 kg | 24 pz pallet Italia | 60 pz pallet Export — euro

		euro
BIANCO LUCIDO	**001** bianco lucido *white*	240
COLORI DISPONIBILI	**006** bianco matt *white matt*; **026** nero matt *black matt*; **053** grigio matt *grey matt*; **096** marrone matt *brown matt*; **052** verde matt *green matt*; **097** rosa matt *pink matt*; **121** senape *mustard*; **122** cioccolato *chocolate*; **123** nocciola *hazelnut*	360
DECORI LUCIDI DISPONIBILI	**013** bianco/oro *white/gold*; **014** bianco/platino *white/platinum*; **063** bianco/oro rosa *white/rose gold*	360
DECORI OPACHI DISPONIBILI	**045** bianco m./oro *white m./gold*; **120** bianco m./oro rosa *white m./rose gold*; **126** bianco m./platino *white m./platinum*; **127** nero m./oro *black m./gold*; **128** nero m./oro rosa *black m./rose gold*; **129** nero m./platino *black m./platinum*	480

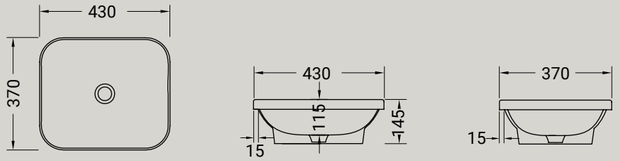

GIÒ EVOLUTION
lavabo incasso
washbasin inset thin rim 80x37

ARTICOLO G180 – 15 kg | 15 pz pallet Italia | 30 pz pallet Export — euro

		euro
BIANCO LUCIDO	001 bianco lucido *white*	290
COLORI DISPONIBILI	006 bianco matt *white matt*; 026 nero matt *black matt*; 053 grigio matt *grey matt*; 096 marrone matt *brown matt*; 052 verde matt *green matt*; 097 rosa matt *pink matt*; 121 senape *mustard*; 122 cioccolato *chocolate*; 123 nocciola *hazelnut*	435
DECORI LUCIDI DISPONIBILI	013 bianco/oro *white/gold*; 014 bianco/platino *white/platinum*; 063 bianco/oro rosa *white/rose gold*	585
DECORI OPACHI DISPONIBILI	045 bianco m./oro *white m./gold*; 120 bianco m./oro rosa *white m./rose gold*; 126 bianco m./platino *white m./platinum*; 127 nero m./oro *black m./gold*; 128 nero m./oro rosa *black m./rose gold*; 129 nero m./platino *black m./platinum*	730

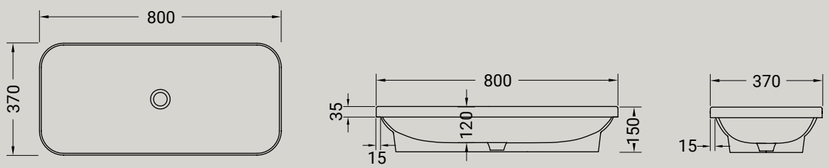

GIÒ EVOLUTION
lavabo incasso monoforo
drop in washbasin 1 hole

ARTICOLO G240 – 13 kg | 20 pz pallet Italia | 42 pz pallet Export — euro

		euro
BIANCO LUCIDO	001 bianco lucido *white*	270
COLORI DISPONIBILI	006 bianco matt *white matt*; 026 nero matt *black matt*; 053 grigio matt *grey matt*; 096 marrone matt *brown matt*; 052 verde matt *green matt*; 097 rosa matt *pink matt*; 121 senape *mustard*; 122 cioccolato *chocolate*; 123 nocciola *hazelnut*	405
DECORI LUCIDI DISPONIBILI	013 bianco/oro *white/gold*; 014 bianco/platino *white/platinum*; 063 bianco/oro rosa *white/rose gold*	520
DECORI OPACHI DISPONIBILI	045 bianco m./oro *white m./gold*; 120 bianco m./oro rosa *white m./rose gold*; 126 bianco m./platino *white m./platinum*; 127 nero m./oro *black m./gold*; 128 nero m./oro rosa *black m./rose gold*; 129 nero m./platino *black m./platinum*	730

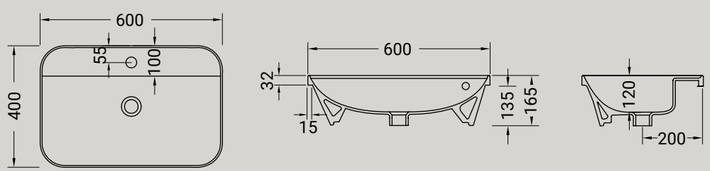

GIÒ EVOLUTION
lavabo incasso monoforo
drop in washbasin 1 hole

ARTICOLO G243 – 9 kg | 34 pz pallet Italia | 60 pz pallet Export — euro

		euro
BIANCO LUCIDO	001 bianco lucido *white*	240
COLORI DISPONIBILI	006 bianco matt *white matt*; 026 nero matt *black matt*; 053 grigio matt *grey matt*; 096 marrone matt *brown matt*; 052 verde matt *green matt*; 097 rosa matt *pink matt*; 121 senape *mustard*; 122 cioccolato *chocolate*; 123 nocciola *hazelnut*	360
DECORI LUCIDI DISPONIBILI	013 bianco/oro *white/gold*; 014 bianco/platino *white/platinum*; 063 bianco/oro rosa *white/rose gold*	480
DECORI OPACHI DISPONIBILI	045 bianco m./oro *white m./gold*; 120 bianco m./oro rosa *white m./rose gold*; 126 bianco m./platino *white m./platinum*; 127 nero m./oro *black m./gold*; 128 nero m./oro rosa *black m./rose gold*; 129 nero m./platino *black m./platinum*	730

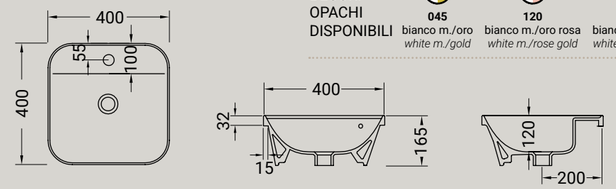

GIÒ EVOLUTION
lavabo incasso monoforo
washbasin inset thin rim 80x401th

ARTICOLO G280 – 17 kg | 14 pz pallet Italia | 30 pz pallet Export — euro

		euro
BIANCO LUCIDO	001 bianco lucido *white*	290
COLORI DISPONIBILI	006 bianco matt *white matt*; 026 nero matt *black matt*; 053 grigio matt *grey matt*; 096 marrone matt *brown matt*; 052 verde matt *green matt*; 097 rosa matt *pink matt*; 121 senape *mustard*; 122 cioccolato *chocolate*; 123 nocciola *hazelnut*	435
DECORI LUCIDI DISPONIBILI	013 bianco/oro *white/gold*; 014 bianco/platino *white/platinum*; 063 bianco/oro rosa *white/rose gold*	585
DECORI OPACHI DISPONIBILI	045 bianco m./oro *white m./gold*; 120 bianco m./oro rosa *white m./rose gold*; 126 bianco m./platino *white m./platinum*; 127 nero m./oro *black m./gold*; 128 nero m./oro rosa *black m./rose gold*; 129 nero m./platino *black m./platinum*	730

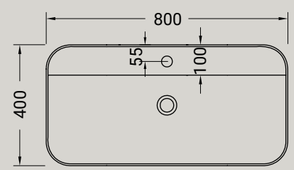

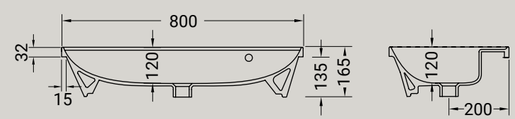

PILETTA
piletta click-clack per lavabo con copertura in ceramica
click-clack drain for washbasin with ceramic cover

ARTICOLO P125 – 0,4kg — euro

		euro
COLORI DISPONIBILI	001 bianco lucido *white shine*; 006 bianco matt *white matt*; 026 nero matt *black matt*; 053 grigio matt *grey matt*; 096 marrone matt *brown matt*; 052 verde matt *green matt*; 097 rosa matt *pink matt*; 121 senape *mustard*; 122 cioccolato *chocolate*; 123 nocciola *hazelnut*	80
TEXTURE DISPONIBILI	100 ceppo di gré *grey*; 101 white matt *marble*; 103 green alpes *marble*; 124 travertino *travertino*	80

GIÒ EVOLUTION

vasca in acrilico
bathtub in acrylic

ARTICOLO GV60 – 60 kg		euro
BIANCO LUCIDO	**001** bianco lucido *white shine*	2650

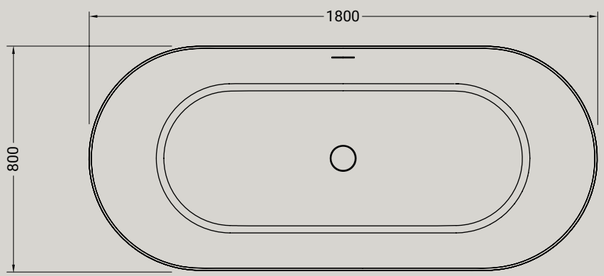

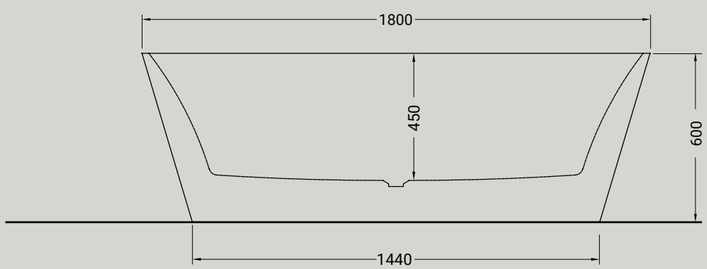

GIÒ EVOLUTION

vasca in solid surface
bathtub in solid surface

ARTICOLO GV61 – 150 kg		euro
ARTICOLO GV61L	**001** bianco lucido *white shine*	4600
ARTICOLO GV61O	**006** bianco matt *white matt*	4600

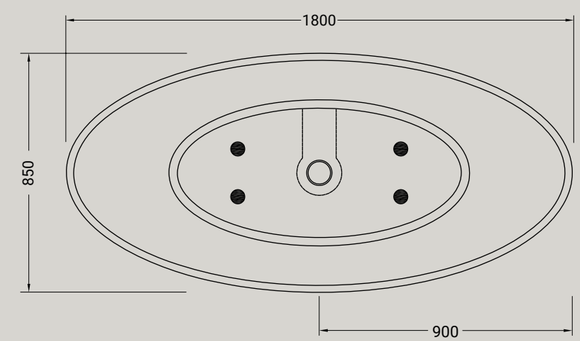

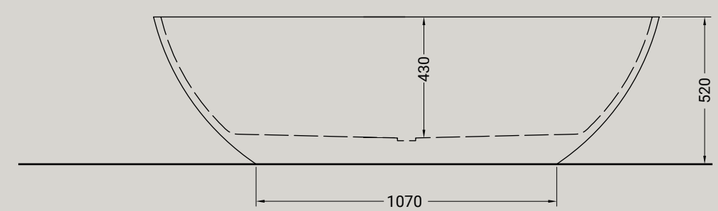

TOUR

TOUR

WC

TUR30

35,5X52 cm

TUWR30

35,5X52 cm

BIDET

TU24I

35,5X52 cm

TUW24I

35,5X52 cm

TOUR

MADE IN ITALY

La Tour si propone come la base del design, una serie semplice e pulita, diretta e senza segreti, esce con un prezzo competitivo e un design moderno, la giusta combinazione per far fronte alle difficoltà del mercato attuale.

Tour is meant to be the base of design, a clean range of sanitaryware that goes straight to the point, without any secrets. Is simple both in the design and in the price, certainly the right combination to succeed in this difficult market period.

HIDRA —— TOUR

TOUR

vaso sospeso senza brida + kit fissaggio
wc wall hung rimless + fixing kit

Accessori disponibili non inclusi/
Avalaible accessories not included
art. P81

RACCORDO
P81 - raccordo di scarico parete Euro 27,00
P81 - horizontal outlet plastic pipe Euro 27,00

ARTICOLO TUWR30 – 22 kg | 12 pz pallet Italia | 20 pz pallet Export — euro

BIANCO LUCIDO	**001** bianco lucido *white*	320
COLORI DISPONIBILI	**006** bianco matt *white matt*; **026** nero matt *black matt*; **053** grigio matt *grey matt*	480

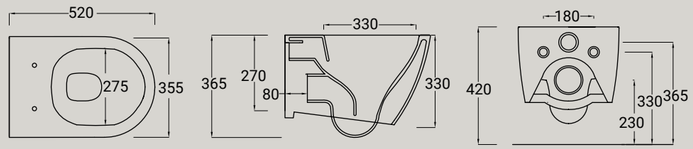

TOUR

bidet sospeso + kit fissaggio
bidet wall hung + fixing kit

Accessori disponibili non inclusi/
Avalaible accessories not included
art.P91

SIFONE
P91 - sifone ribassato per bidet Euro 90,00
P91 - reduced trap for wall-hung bidet Euro 90,00

ARTICOLO TUW24I – 20 kg | 12 pz pallet Italia | 20 pz pallet Export — euro

BIANCO LUCIDO	**001** bianco lucido *white*	320
COLORI DISPONIBILI	**006** bianco matt *white matt*; **026** nero matt *black matt*; **053** grigio matt *grey matt*	480

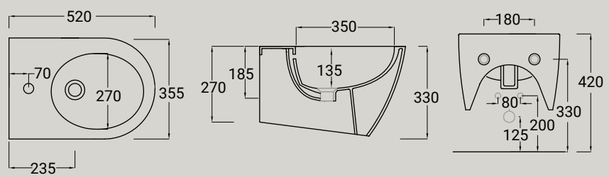

TOUR

vaso senza brida traslato filo parete + kit fissaggio
wc back to wall rimless adjusting flushing + fixing kit

Accessori disponibili non inclusi/
Avalaible accessories not included
art. P57 - P59 - P60 - P61 - P64 - P81

A*
CURVE SCARICO PAVIMENTO
curva P59 - scarico regolabile da 60 a 130 Euro 33,00
curva P57 - scarico regolabile da 140 a 150 Euro 27,00
curva P60 - scarico regolabile da 160 a 200 Euro 33,00
curva P64 -scarico regolabile da 210 a 230 Euro 33,0

VERTICAL OUTLET PLASTIC PIPE
vertical outlet P59 - adjustable 60-130 Euro 33,00
vertical outlet P57 - adjustable 140-150 Euro 27,00
vertical outlet P60 - adjustable 160-200 Euro 33,00
vertical outlet P64 - adjustable 210 - 230 Euro 33,00

B**
RACCORDO CARICO ACQUA / *PIPE INLET WATER*
P61 - regolabile 340 o 380 Euro 27,00
P61 - adjustable 340 or 380 Euro 27,00

ARTICOLO TUR30 – 29 kg | 10 pz pallet Italia | 20 pz pallet Export — euro

BIANCO LUCIDO	**001** bianco lucido *white*	320
COLORI DISPONIBILI	**006** bianco matt *white matt*; **026** nero matt *black matt*; **053** grigio matt *grey matt*	480

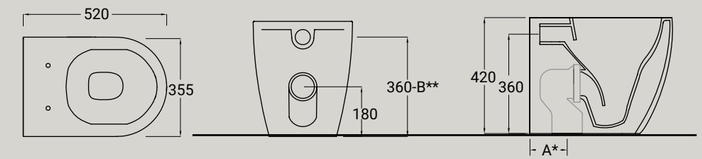

RACCORDO
P81 - raccordo di scarico parete Euro 25,00
P81 - horizontal outlet plastic pipe Euro 25,00

TOUR

bidet + kit fissaggio
bidet back to wall + fixing kit

ARTICOLO TU24I – 27 kg | 10 pz pallet Italia | 20 pz pallet Export — euro

BIANCO LUCIDO	**001** bianco lucido *white*	320
COLORI DISPONIBILI	**006** bianco matt *white matt*; **026** nero matt *black matt*; **053** grigio matt *grey matt*	480

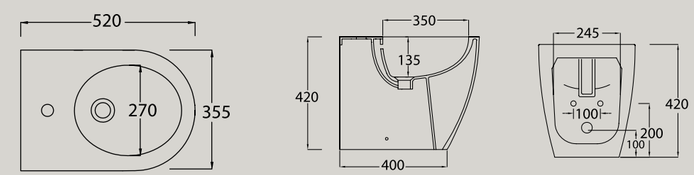

TOUR

coprivaso slim termoindurente caduta rallentata sgancio rapido
seat cover slim soft closing system quick release

ARTICOLO TUZ – 2,6 kg — euro

BIANCO LUCIDO	**001** bianco lucido *white*	140
COLORI DISPONIBILI	**006** bianco matt *white matt*; **026** nero matt *black matt*; **053** grigio matt *grey matt*	210

TOUR 4.0

TOUR 4.0

WC

TUR40

35,5X52 cm

TUWR40

35,5X52 cm

BIDET

TU44

35,5X52 cm

TUW44

35,5X52 cm

TOUR 4.0

La Tour 4.0 si propone come la base del design, una serie semplice e pulita, diretta e senza segreti, esce con un prezzo competitivo e un design moderno, la giusta combinazione per far fronte alle difficoltà del mercato attuale.

Tour 4.0 is meant to be the base of design, a clean range of sanitaryware that goes straight to the point, without any secrets. Is simple both in the design and in the price, certainly the right combination to succeed in this difficult market period.

TOUR 4.0
vaso sospeso senza brida + kit fissaggio
wc wall hung rimless + fixing kit

Accessori disponibili non inclusi/
Avalaible accessories not included
art. P81

RACCORDO
P81 - raccordo di scarico parete Euro 27,00
P81 - horizontal outlet plastic pipe Euro 27,00

ARTICOLO TUWR40 – 22 kg | 12 pz pallet Italia | 20 pz pallet Export — euro

BIANCO LUCIDO	**001** bianco lucido *white*	290

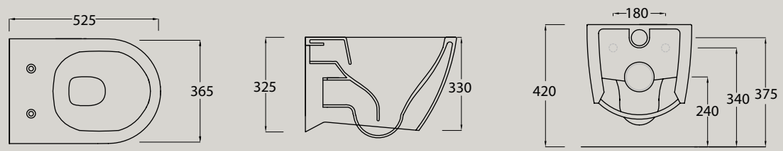

TOUR 4.0
bidet sospeso + kit fissaggio
bidet wall hung + fixing kit

Accessori disponibili non inclusi/
Avalaible accessories not included
art.P91

SIFONE
P91 - sifone ribassato per bidet Euro 90,00
P91 - reduced trap for wall-hung bidet Euro 90,00

ARTICOLO TUW44 – 20 kg | 12 pz pallet Italia | 20 pz pallet Export — euro

BIANCO LUCIDO	**001** bianco lucido *white*	290

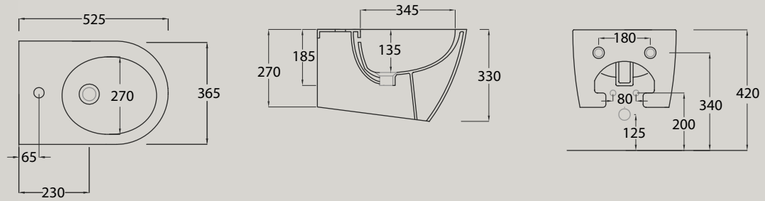

TOUR 4.0
vaso senza brida filo parete + kit fissaggio
wc back to wall rimless + fixing kit

Accessori disponibili non inclusi/
Avalaible accessories not included
art.P57 - P64 - P81

A*
CURVA
curva P57 - scarico 100 Euro 27,00
curva P64 - scarico regolabile da 110 a 150 Euro 33,00

VERTICAL OUTLET PLASTIC PIPE
vertical outlet P57 - 100 Euro 27,00
vertical outlet P64 - adjustable 110-150 Euro 33,00

RACCORDO
P81 - raccordo di scarico parete Euro 27,00
P81 - horizontal outlet plastic pipe Euro 27,00

ARTICOLO TUR40 – 29 kg | 10 pz pallet Italia | 20 pz pallet Export — euro

BIANCO LUCIDO	**001** bianco lucido *white*	290

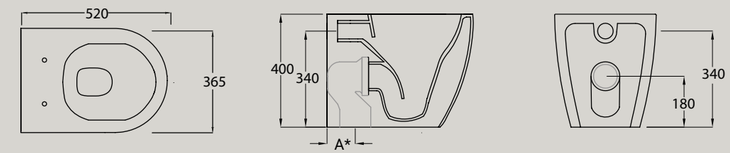

TOUR 4.0
bidet + kit fissaggio
bidet back to wall + fixing kit

ARTICOLO TU44 – 27 kg | 10 pz pallet Italia | 20 pz pallet Export — euro

BIANCO LUCIDO	**001** bianco lucido *white*	290

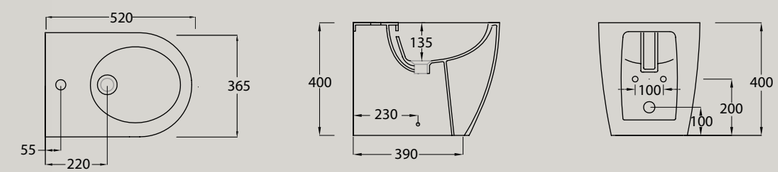

TOUR 4.0
coprivaso slim termoindurente caduta rallentata sgancio rapido
seat cover slim soft closing system quick release

ARTICOLO TUZQ40 – 2,6 kg — euro

BIANCO LUCIDO	**001** bianco lucido *white*	140

MY

MY

WC

MR30
36X52 cm

MWR20
36X52 cm

BIDET

M24
36X52 cm

MW24
36X52 cm

LAVABI

M15
65X51 cm

M22

M16

design Meneghello Paolelli Associati

MY

MY come possesso, come “è mia”. E’ il mio bagno e di nessun altro. La collezione Hidra di MY è un connubio di semplicità e morbidezza, poche semplici curve morbide che modellano sapientemente la collezione rendendola flessibile e adatta a qualsiasi ambiente bagno. La collezione prevede sanitari a terra con piede, back to wall e sospesi 52 x 36. Il lavabo 65 x 50 prevede sia l’utilizzo di una colonna che di una semicolonna.

My is the italian word for ‘mine’. Like a possession, like “it is mine!”: It is my bathroom and no one else. Mia collection from hidra is a combination of simplicity and softness, a few simple smooth curves that shape cleverly the range, making it flexible and suitable for any bathroom. The collection includes floor mounted, back to wall and wall hung sanitaryware 52x36. The washbasin 65x50 with column or half column.

MY
wc sospeso rimless + kit fissaggio
wc wall hung rimless + fixing kit

Accessori disponibili non inclusi/
Avalaible accessories not included
art. P81

RACCORDO
P81 - raccordo di scarico parete Euro 27,00
P81 - horizontal outlet plastic pipe Euro 27,00

ARTICOLO MWR20 – 12 kg | 12 pz pallet Italia | 20 pz pallet Export — euro

BIANCO LUCIDO	**001** bianco lucido *white*	240

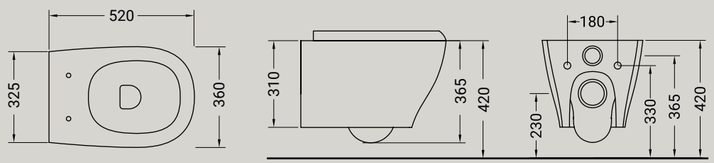

MY
bidet sospeso + kit fissaggio
bidet wall-hung + fixing kit

Accessori disponibili non inclusi/
Avalaible accessories not included
art.P91

SIFONE
P91 - sifone ribassato per bidet Euro 90,00
P91 - reduced trap for wall-hung bidet Euro 90,00

ARTICOLO MW24 – 12 kg | 12 pz pallet Italia | 20 pz pallet Export — euro

BIANCO LUCIDO	**001** bianco lucido *white*	240

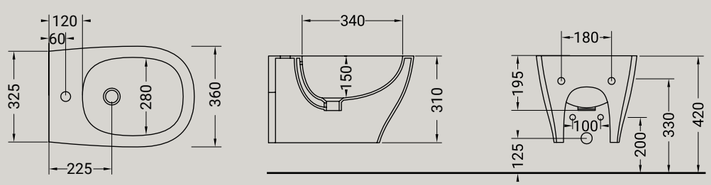

MY
wc filo parete rimless + kit fissaggio
wc back to wall rimless + fixing kit

Accessori disponibili non inclusi/
Avalaible accessories not included
art.P57 - P64 - P81

A*
CURVA
curva P57 - scarico 100 Euro 27,00
curva P64 - scarico regolabile da 110 a 150 Euro 33,00

VERTICAL OUTLET PLASTIC PIPE
vertical outlet P57 - 100 Euro 27,00
vertical outlet P64 - adjustable 110-150 Euro 33,00

RACCORDO
P81 - raccordo di scarico parete Euro 27,00
P81 - horizontal outlet plastic pipe Euro 27,00

ARTICOLO MR30 – 28 kg | 10 pz pallet Italia | 20 pz pallet Export — euro

BIANCO LUCIDO	**001** bianco lucido *white*	240

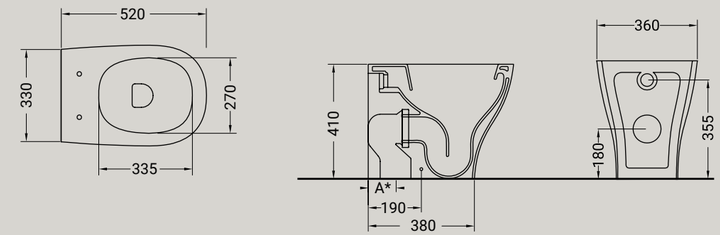

MY
bidet filo parete + kit fissaggio
bidet back to wall + fixing kit

Accessori disponibili non inclusi/
Avalaible accessories not included
art.P33

ARTICOLO M24 – 24,5 kg | 10 pz pallet Italia | 20 pz pallet Export — euro

BIANCO LUCIDO	**001** bianco lucido *white*	240

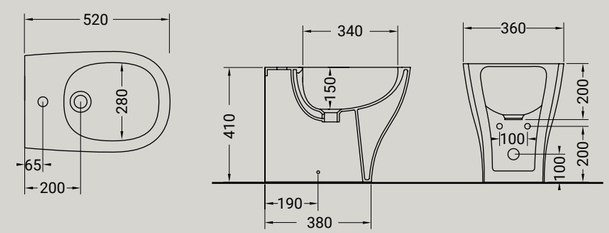

MY
coprivaso termoindurente
cover

ARTICOLO MO – 2,2 kg — euro

BIANCO LUCIDO	**001** bianco lucido *white*	80

MY
coprivaso slim caduta rallentata
sgancio rapido
soft close slim seat cover quick release

ARTICOLO MZSQ – 3 kg — euro

BIANCO LUCIDO	**001** bianco lucido *white*	140

MY
lavabo su colonna
washbasin

ARTICOLO M15 – 20,7 kg | 18 pz pallet Italia | 24 pz pallet Export — euro

BIANCO LUCIDO	**001** bianco lucido *white*	150

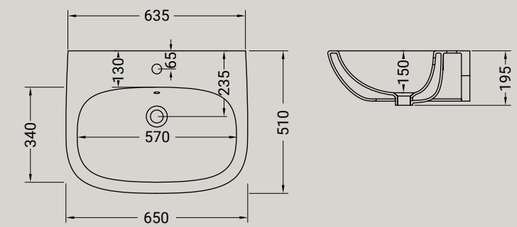

Accessori disponibili non inclusi/
Avalaible accessories not included
art.P22 - P82 - P125

FISSAGGIO
P22 - sistema fi ssaggio per lavabi sospesi per muro portante Euro 11,00
P22 - fi xing kit for wal-hung washbasin for load-bearing wall Euro 11,00

SIFONE
P82 - sifone CROMO per lavabo Euro 100,00
P82 - CHROMED trap for washbasin Euro 100,00

PILETTA
P125 - piletta click-clack o flusso continuo per lavabo con copertura in ceramica Euro 80,00
P125 - click-clack drain or open outlet drain for washbasin with ceramic cover Euro 80,00

MY
semicolonna
semipedestal

ARTICOLO M22 – 7 kg — euro

BIANCO LUCIDO	**001** bianco lucido *white*	80

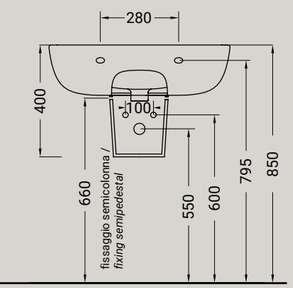

MY
colonna per lavabi
pedestal for washbasin

ARTICOLO M16 – 13 kg — euro

BIANCO LUCIDO	**001** bianco lucido *white*	80

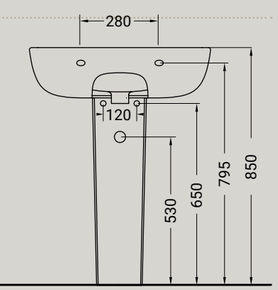

LAVABI

TAO
SOTTOPIANO
SEMINCASSO
INCASSO

TAO

MADE IN ITALY

TAO

lavabo tondo da appoggio cm. 43
round countertop washbasin cm. 43

Accessori disponibili non inclusi/
Avalaible accessories not included
art. P85 - P90 - P125

FISSAGGIO
P85 - sistema fissaggio per lavabi appoggio Euro 11,00
P85 - fixing kit for countertop washbasin Euro 11,00

PILETTA
P90 - piletta flusso continuo per lavabo Euro 80,00
P125 - piletta click-clack o flusso continuo per lavabo con copertura in ceramica Euro 80,00

P90 - open outlet drain for washbasin Euro 80,00
P125 - click-clack drain or open outlet drain for washbasin with ceramic cover Euro 80,00

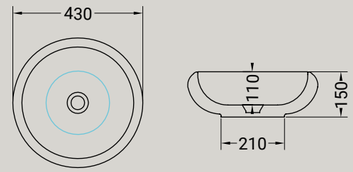

ARTICOLO TA19 – 7,3 kg | 34 pz pallet Italia | 60 pz pallet Export

		euro
BIANCO LUCIDO	**001** bianco lucido *white*	225
COLORI DISPONIBILI	**006** bianco matt *white matt*; **026** nero matt *black matt*	340
DECORI LUCIDI DISPONIBILI	**013** bianco/oro *white/gold*; **014** bianco/platino *white/platinum*; **063** bianco/oro rosa *white/rose gold*	560
	020 nero/oro *black/gold*	680
DECORI OPACHI DISPONIBILI	**045** bianco m./oro *white m./gold*; **126** bianco m./platino *white m./platinum*; **120** bianco m./oro rosa *white m./rose gold*; **127** nero m./oro *black m./gold*; **129** nero m./platino *black m./platinum*; **128** nero m./oro rosa *black m./rose gold*	680

TAO

lavabo ovale da appoggio cm. 60
oval countertop washbasin cm. 60

Accessori disponibili non inclusi/
Avalaible accessories not included
art.P85 - P90 - P125

FISSAGGIO
P85 - sistema fissaggio per lavabi appoggio Euro 11,00
P85 - fixing kit for countertop washbasin Euro 11,00

PILETTA
P90 - piletta flusso continuo per lavabo Euro 80,00
P125 - piletta click-clack o flusso continuo per lavabo con copertura in ceramica Euro 80,00

P90 - open outlet drain for washbasin Euro 80,00
P125 - click-clack drain or open outlet drain for washbasin with ceramic cover Euro 80,00

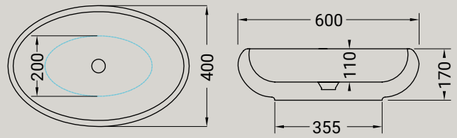

ARTICOLO TA20 – 12,8 kg | 20 pz pallet Italia | 34 pz pallet Export

		euro
BIANCO LUCIDO	**001** bianco lucido *white*	300
COLORI DISPONIBILI	**006** bianco matt *white matt*; **026** nero matt *black matt*	450
DECORI LUCIDI DISPONIBILI	**013** bianco/oro *white/gold*; **014** bianco/platino *white/platinum*; **063** bianco/oro rosa *white/rose gold*	670
	020 nero/oro *black/gold*	820
DECORI OPACHI DISPONIBILI	**045** bianco m./oro *white m./gold*; **126** bianco m./platino *white m./platinum*; **120** bianco m./oro rosa *white m./rose gold*; **127** nero m./oro *black m./gold*; **129** nero m./platino *black m./platinum*; **128** nero m./oro rosa *black m./rose gold*	820

LAVABI
lavabo sottopiano 57x40
under countertop wash basin 57x40

Accessori disponibili non inclusi/
Avalaible accessories not included
art.P93

FISSAGGIO
P93 - sistema fissaggio per lavandini sottopiano Euro 11,00
P93 - fixing kit for inset washbasin Euro 11,00

ARTICOLO A104 – 10 kg | 16 pz pallet Italia | 32 pz pallet Export — euro

BIANCO LUCIDO — **001** bianco lucido *white* — 150

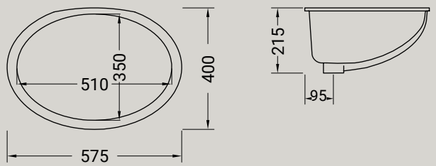

LAVABI
lavabo sottopiano 53x34,5
wash basin under countertop 53x34,5

Accessori disponibili non inclusi/
Avalaible accessories not included
art.P93

FISSAGGIO
P93 - sistema fissaggio per lavandini sottopiano Euro 11,00
P93 - fixing kit for inset washbasin Euro 11,00

ARTICOLO A109 – 7 kg | 20 pz pallet Italia | 32 pz pallet Export — euro

BIANCO LUCIDO — **001** bianco lucido *white* — 160

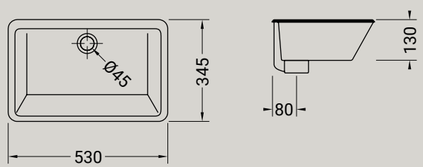

LAVABI
lavabo sottopiano 90x33
wash basin under countertop 90x33

Accessori disponibili non inclusi/
Avalaible accessories not included
art.P93

FISSAGGIO
P93 - sistema fissaggio per lavandini sottopiano Euro 11,00
P93 - fixing kit for inset washbasin Euro 11,00

ARTICOLO A110 – 15,9 kg | 12 pz pallet Italia | 18 pz pallet Export — euro

BIANCO LUCIDO — **001** bianco lucido *white* — 250

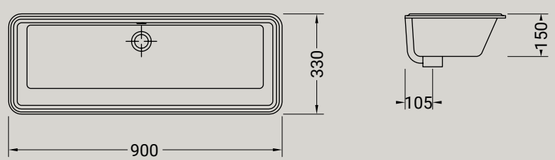

LAVABI
lavabo sottopiano nettuno 55x38
wash basin under countertop nettuno 55x38

Accessori disponibili non inclusi/
Avalaible accessories not included
art.P93

FISSAGGIO
P93 - sistema fissaggio per lavandini sottopiano Euro 11,00
P93 - fixing kit for inset washbasin Euro 11,00

ARTICOLO A118 – 8 kg | 20 pz pallet Italia | 32 pz pallet Export — euro

BIANCO LUCIDO — **001** bianco lucido *white* — 150

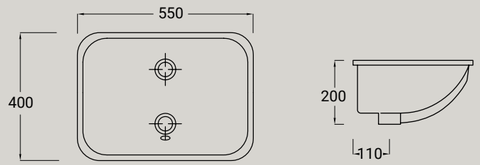

ACCESSORI

PILETTA
piletta click-clack o flusso continuo per lavabo con copertura in ceramica
click-clack drain or open outlet drain for washbasin with ceramic cover

ARTICOLO P125 – 0,4kg — euro

COLORI DISPONIBILI	001 bianco lucido *white*; 009 shine black; 106 shine green; 108 shine grey; 105 shine red; 109 shine yellow; 107 shine blu; 116 shine pink; 006 bianco matt *white matt*; 026 nero matt *black matt*; 053 grigio matt *grey matt*; 052 verde matt *green matt*; 096 marrone matt *brown matt*; 097 rosa matt *pink matt*; 121 senape *mustard*; 122 cioccolato *chocolate*; 123 nocciola *hazelnut*	80
DECORI DISPONIBILI	015 oro *gold*; 008 platino *platinum*; 066 oro rosa *rose gold*; 045 oro matt *gold matt*; 120 oro rosa matt *rose gold matt*; 126 platino matt *platinum matt*	80
TEXTURE DISPONIBILI	100 ceppo di gré *grey*; 101 white matt *marble*; 103 green alpes *marble*; 104 travertino *travertino*	80

PILETTA
piletta click-clack per lavabo
click-clack drain for washbasin

ARTICOLO P89 – 0,4 kg — euro

65

PILETTA
piletta flusso continuo per lavabo
open outlet drain for washbasin

ARTICOLO P90 – 0,4 kg — euro

80

SIFONE WIRE
sifone CROMO scarico terra
CHROMED trap for floor waste

ARTICOLO P50 – 1,8 kg — euro

DECORO DISPONIBILE	cromo *chrome*	325

SIFONE
sifone CROMO per lavabo
CHROMED trap for washbasin

ARTICOLO P82 – 0,4 kg — euro

DECORO DISPONIBILE	cromo *chrome*	100

SIFONE
sifone per lavabo
trap for washbasin

ARTICOLO P82N – 0,4 kg — euro

COLORI DISPONIBILI	026 nero matt *black matt*	165

SIFONE
sifone ribassato per bidet
reduced trap for wall-hung bidet

ARTICOLO P91 – 0,6 kg — euro

90

SIFONE DROP
sifone per orinatoio DROP DR01
DROP trap for urinal

ARTICOLO P97 – 0,5 kg — euro

85

SIFONE DROP
sensore per orinatoio DROP DR01
DROP electronic system

ARTICOLO P98 – 0,1 kg — euro

375

CISTERNA
cisterna in pvc con dispositivo di scarico doppio flusso geberit CROMO, ORO, BRONZO per articolo dl18 e d28
plastic cistern with wast system double flow CHROME, GOLD, BRONZE for article dl18 and d28

ART. P10 CISTERNA IN PVC CON DISPOSITIVO DI SCARICO DOPPIO FLUSSO – 2,8 kg — euro

ARTICOLO P10	cromo *chrome*	195
ARTICOLO P10O	oro *gold*	225
ARTICOLO P10B	bronzo *bronze*	225

MECCANISMO ELLADE
meccanismo CROMO, ORO, BRONZO per D58
flushing system with front handle and external CHROME, GOLD, BRONZE waste tube for D58

MECCANISMO PER D58 – 1,5 kg		euro
ARTICOLO P18	cromo *chrome*	235
ARTICOLO P19	oro *gold*	335
ARTICOLO P20	bronzo *bronze*	335

MECCANISMO
meccanismo di scarico doppio flusso geberit per FA18 entrata acqua bassa/alta
geberit dual flushing system high and low water inlet for FA18

ARTICOLO P7576 – 1,1 kg	euro
	90

MECCANISMO
meccanismo di scarico ORO, CROMO, BRONZO, doppio flusso per D18 entrata acqua bassa/alta
GOLD, CHROME, BRONZE, dual flushing system low and high low water inlet for D18

MECCANISMO DI SCARICO DOPPIO FLUSSO BASSA/ALTA PER D18 – 0,8 kg		euro
ARTICOLO P7778	cromo *chrome*	97
ARTICOLO P7778O	oro *gold*	120
ARTICOLO P7778BR	bronzo *bronze*	120

FISSAGGIO
sistema fissaggio per lavabi sospesi per muro portante
fixing kit for wal-hung washbasin for load-bearing wall

ARTICOLO P22 – 0,2 kg	euro
	11

FISSAGGIO
fissaggio vaso/bidet terra
floor fixing kit for WC/bidet

ARTICOLO P33 – 0,1 kg	euro
	17

FISSAGGIO
kit fissaggio ghost per sanitari terra
ghost fixing

ARTICOLO P44 – 0,3 kg	euro
	22

FISSAGGIO
sistema fissaggio per vaso e bidet sospesi Ellade - Faster - Faster Kiub Giò - Tour - My - Venus
fixing kit for wall-hung wc+bidet Ellade Faster - Faster Kiub - Giò - Tour - My Venus

ARTICOLO P58 – 0,3 kg	euro
	22

FISSAGGIO
kit fissaggio sanitari verticale CROMO, ORO, BIANCO
fixing kit vertical CHROME, GOLD, WHITE

KIT FISSAGGIO SANITARI VERTICALE – 0,1 kg		euro
ARTICOLO P66	cromo *chrome*	11
ARTICOLO P66O	oro *gold*	11
ARTICOLO P66BI	bianco lucido *white shine*	11

FISSAGGIO
sistema fissaggio per lavabi appoggio
fixing kit for countertop washbasin

ARTICOLO P85 – 0,1 kg	euro
	11

FISSAGGIO
sistema fissaggio per lavabi sottopiano
fixing kit for inset washbasin

ARTICOLO P93 – 0,1 kg	euro
	11

RACCORDO
raccordo scarico pavimento
vertical outlet plastic pipe

ARTICOLO P57 – 0,6 kg	euro
	27

RACCORDO
raccordo pavimento L
connection to the floor L

ARTICOLO P59 – 0,6 kg	euro
	33

RACCORDO
raccordo traslato a pavimento
adjustable connection to the floor

ARTICOLO P60 – 0,6 kg	euro
	33

RACCORDO
raccordo traslato a pavimento compatto
adjustable compact connection to the floor

ARTICOLO P64 – 0,6 kg	euro
	33

RACCORDO
raccordo di scarico parete
horizontal outlet plastic pipe

ARTICOLO P81 – 0,3 kg	euro
	27

RACCORDO
raccordo carico acqua
connection inlet water

ARTICOLO P63 – 0,3 kg	euro
	27

RACCORDO
raccordo carico acqua
connection inlet water

ARTICOLO P61 – 0,6 kg	euro
	27

CERNIERE
cerniere sedile normale - cromo
hinges for seat cover - chrome

ARTICOLO P79 – 0,1 kg	euro
	33

CERNIERE
cerniere sedile rallentato
hinges for soft closing seat cover

ARTICOLO P80 – 0,2 kg		euro
DECORO DISPONIBILE	cromo *chrome*	65
DECORO DISPONIBILE	oro *gold* / bronzo *bronze*	110

PARACOLPI
paracolpi sedile
buffers for seat cover

ARTICOLO P94 – 0,0 kg	euro
	5

STAFFE
staffe di fissaggio per sospesi
fitting system kit for wall hung

ARTICOLO P99 – 2,8 kg	euro
	50

RIDUTTORE
riduttore regolabile per adduzione wc
water flushing reducer

ARTICOLO P116 – 0,1 kg	euro
	5

"PER IMMAGINI E DETTAGLI TECNICI VISITARE IL SITO WWW.HIDRA.IT NELLA SEZIONE DOWNLOAD"
"FOR ALL THE IMMAGINES AND TECHNICAL DETAILS VISIT OUR WEB SITE WWW.HIDRA.IT IN THE DOWNLOAD AREA"

Condizioni generali di vendita

DISPOSIZIONI GENERALI
Le presenti condizioni di vendita e di consegna si intendono integralmente accettate dal Committente con il conferimento dell'ordine o con il ritiro dei materiali. Vengono respinte le eventuali condizioni generali di contratto del Compratore.

ACCETTAZIONE ORDINI
Gli ordini sono da intendersi subordinati all'accettazione di Hidra Ceramica Srl.

PREZZI
I prezzi possono essere variati senza nessun preavviso e si intendono pattuiti secondo i listini in vigore al momento della consegna. I prezzi contenuti nel presente listino sono da intendersi franco fabbrica e IVA esclusa.

PAGAMENTO
I termini di pagamento si intendono tassativi e decorrono dalla data di fatturazione. I pagamenti devono essere effettuati direttamente ad Hidra Ceramica Srl presso la sua sede. Qualsiasi ritardo imputabile al Committente o qualsiasi contestazione sorgesse fra le parti, anche relativamente alle garanzie concesse, non produrrà alcun prolungamento o modifica nei termini dei pagamenti convenuti ed ogni azione ed eccezione del Committente non sarà ritenuta procedibile, se lo stesso non proverà di essere in regola coi pagamenti. Nel caso di mora in qualsiasi pagamento potranno essere sospese ed annullate le forniture in corso. Decorso il termine di pagamento stabilito in fattura senza che ne sia avvenuto il regolamento, Hidra Ceramica Srl avrà la facoltà di emettere tratta a vista per l'ammontare dell'intero credito aumentato delle spese. L'eventuale ritardo nel pagamento comporterà l'addebito di interessi al tasso corrente di mercato, aumentato del 2%. Nel caso di inosservanza di uno dei termini di scadenza anche tutte le altre fatture del venditore saranno immediatamente esigibili. L'esigibilità di tutte le fatture si verifica anche nell'ipotesi in cui il venditore venga a conoscenza di altre circostanze che lascino temere una cattiva situazione finanziaria del compratore (per esempio: emissione di assegni scoperti, cambiali protestate, procedimenti di sequestro, ecc.)

TERMINI DI CONSEGNA, RITARDI O IMPEDIMENTI DI FORNITURA
Allorché viene indicato un termine di consegna, questo ha valore semplicemente informativo e non impegnativo, essendo subordinato a qualunque imprevisto. La consegna della merce si intende eseguita con la messa a disposizione della merce presso il nostro stabilimento di Civita Castellana (Italia). Interruzioni di lavoro conseguenti a cause di forza maggiore dispensano Hidra Ceramica Srl dall'osservare il termine di consegna indicato, senza peraltro dare diritto al Committente di esigere risarcimenti dovuti a danni di qualsiasi natura. La merce dovrà essere sempre ritirata dal Committente e non dovrà essere in ogni caso lasciata giacente. Le eventuali spese di giacenza, magazzinaggio, ecc. saranno comunque a carico del Committente.

TRASPORTO
Salve condizioni particolari, la merce è venduta franco nostro stabilimento ed in ogni caso viaggia a rischio e pericolo del Committente anche se resa franco destino. Sono consentite forniture parziali e anticipate. Il trasporto è a carico del Committente. Le spedizioni avvengono per conto ed incarico del Committente, il quale, in caso di avarie, rotture o ammanchi, deve notificarlo alla nostra azienda, tramite il vettore, al momento della consegna. La merce consegnata rimane di riservato dominio della venditrice fino all'avvenuto pagamento. I termini di consegna si intendono sempre indicativi ed in relazione alle possibilità del momento. Non si assume nessuna responsabilità per ritardi o mancate consegne per fatti o atti indipendenti dalla nostra volontà ed eventuali richieste di risarcimento danni per ritardi di consegna non saranno accettati.

IMBALLAGGIO
L'imballaggio viene effettuato in pallets e retraibile. Il costo dell'imballaggio è a carico del Committente, salvo patto contrario risultante dalla conferma d'ordine. A parziale recupero delle spese di imballo viene addebitato il 3%.

RESPONSABILITA'
Qualora il materiale risultasse difettoso per vizi di fabbricazione riconosciuti a seguito di accertamenti tecnici, Hidra si riserva di sostituirlo o accreditare il valore nei tempi previsti dalla Normativa vigente . In alcun caso la responsabilità può estendersi ai danni diretti e indiretti che dovessero derivare anche dalla messa in opera del materiale difettoso. E' fatto onere al compratore di controllare ogni articolo non appena preso in consegna, e così in particolare di aprire le confezioni, gli imballaggi e le scatole di contenimento; il termine decadenziale di legge per i vizi evidenti decorre dal momento della consegna stessa.

RECLAMI
Non si accettano reclami di nessun genere trascorsi otto giorni dal ricevimento della merce. Eventuali reclami dovranno essere fatti a mezzo lettera raccomandata entro tale termine. In ogni caso nessuna contestazione verrà accettata per materiali già posti in opera.

CARATTERISTICHE TECNICHE E COLORI
Hidra Ceramica Srl si riserva la facoltà di modificare le caratteristiche al fine di migliorare tecnicamente ed esteticamente il prodotto o sospendere la produzione dei modelli in qualsiasi momento senza preavviso. Pesi e misure sono da considerarsi indicativi. Le misure di installazione, riportate nei cataloghi, possono presentare differenze rispetto ai pezzi reali in considerazione delle peculiari caratteristiche di fabbricazione degli articoli in ceramica

FORO COMPETENTE
Qualsiasi controversia fra Hidra Ceramica Srl e il Committente sarà di competenza soltanto del Foro di Viterbo (Italia), esclusa qualsiasi altra deroga, anche nel caso di chiamata in giudizio per garanzia, connessione, contingenza di lite.

General sales conditions

GENERAL CONDITIONS
The present conditions of sale and delivery are considered as fully accepted by the Purchaser upon the order or the collection of the goods. Any general conditions of sale of the Purchaser are rejected.

ACCETTAZIONE ORDINI
The orders are anyway subject to the prior consent of Hidra Ceramica Srl.

PRICES
Prices may be charged without notice and are agreed according to the price list in force on delivery. The prices of the present price list are meant ex factory and don't include V.A.T.

PAYMENT
Payment terms must be strictly respected starting from the invoice date. Payments should be made directly to Hidra Ceramica Srl at its headquarter. Any delay caused by the Purchaser or should any dispute arise between the parties as to the guarantees granted will not result in an extension or change of the terms of payment agreed upon and any Purchaser's action and exception will not be considered as prosecutable if the Purchaser does not prove to be up-to-date with his payments. In case of delay in any payment the supplies under way may be interrupted or cancelled. If no payments has been received within the terms set up in the invoice, Hidra Ceramica Srl will be authorized to issue a sight draft for the total amount of its credit plus the relevant expenses. Any possible delay in the payment will result in the charge of interest at the market current rate plus 2%. In case of failure to meet one of the payment dates the seller will be entitled to demand immediate payment of all other invoices. Payment of all the invoices may also be demanded if the seller receives information about others circumstances which may indicate that the purchaser's financial situation is not sound (for example: issue of bouncing cheques, protested bills of exchange, attached proceeding).

DELIVERY TERMS, DELAYS OR OBSTACLES IN SUPPLY
When a delivery terms is stated, such term is given only for information purpose and is not binding since it is subject to any kind of contingency. Delivery is considered as being completed when the goods are available at our factory in Civita Castellana (Italy). Work stoppage resulting from act of God will exempt Hidra Ceramica Srl from the observance of the delivery term stated without giving the Purchaser the right to claim for any kind of damages. The goods shall always be collected and shall not remain in stock for any reason. Any stock or storage expenses or other costs will be charged to the Customer.

CARRIAGE
Except for particular condition, goods are delivered ex factory and travel at Purchaser's risk even when they are delivered free port of destination. Partial supplies and early supply are permitted. The cost of transport is at Customer charge. Shipment are made on behalf of the buyer. In case of damages, breakages and shortages, the buyer has to notify to our firm through the carrier at the moment of the delivery. The supplier is the owner of the delivered goods up to the due payment. Terms of delivery are subject to variations and depending to the possibilities of the moment. Our firm is not responsible for any delay or missing deliveries caused by any facts independent of our will and any claim for reimbursement for any delay that may occur in delivery will not be accepted.

PACKAGING
The packaging is made in pallets and shrink. The cost of the packaging is charged to the Purchaser, unless otherwise agreed upon as specified in the order confirmation. We charge of 3% for freights of packaging.

LIABILITY
If the material is defective due to manufacturing defects recognized by technical assessments, Hidra reserves the right to replace or to credit the value in the time required by law. In no event shall the liability can extend to any direct or indirect which might arise also from the installation of the defective material. It is burden of the buyer to check every item as soon as received, and so in particular to open the packaging and boxes of containment; the period of revocation of law for defects apparent begins at the time of delivery thereof.

COMPLAINS
No complain of any kind will be accepted after eight days from the receipt of the goods. Possible complains should be made through a registered letter within such term. In any case no objection will be accepted for already installed material.

TECHNICAL FEATURES AND COLORS
Hidra Ceramica Srl reserves the right to change the features of its products in order to improve them from the technical and aesthetic viewpoint or to interrupt the production of certain models in any time without notice. Weight and measures are given only for information purposes. Discrepancies may be found between the dimensions shown in the catalogues and the real pieces because of the manufacturing characteristics of the articles in ceramic.

COMPETENT COURT
Any dispute between Hidra Ceramica Srl and the Purchaser will be settled only by the Court of Viterbo (Italy), with no exception to such rule, even in case of summons for guarantee, consolidation of actions or lawsuit contingency

Art director
— Leonardi&Partners

Graphic design
— Leonardi&Partners

Immagini
— Leonfoto.it

Stampa
— Arti Grafiche Celori

HIDRA Ceramica S.r.l

Via Rio Maggiore snc
01033 Civita Castellana (VT) Italy

Tel. (+39) 0761 518181

Mail. info@hidra.it

www.hidra.it

HIDRA
CERAMICA

HIDRA Ceramica S.r.l
Via Rio Maggiore snc
01033 Civita Castellana (VT) Italy
Tel. (+39) 0761 518181
Fax. (+39) 0761 517133
Mail. info@hidra.it
www.hidra.it